MATHY BY BOLS
CREATIVE FACTORY

PEFC
PEFC/07-31-276
Promouvoir la gestion durable de la forêt
www.pefc.org

TOUTES NOS COLLECTIONS

PRIX DE VENTE CONSEILLÉ TVA C

DOMINIQUE pg 2 à 13

TILLEUL pg 14 à 16

NEW CLASSICS pg 17 à 23
MER & MONTAGNE

VOLUTE pg 24 à 26

DAVID pg 27 à 32

FUSION pg 33 à 34

MADAVIN & MADAKET
pg 35 à 38

CABANE pg 39

CARAVANE & TENTE
pg 40

WAGON pg 41

ARBRES pg 42 à 43
LOUANE, TESS, SAM & JULES

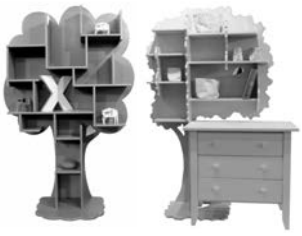

VESSEL pg 44

FLORE&LUCY, TABLES THÉO, LOLA MINI pg 45

CABANES LOLA pg 46

MATELAS pg 47

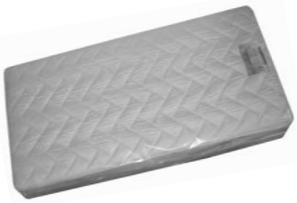

TEL: 0032 (0)60 31 30 30 **FAX:** 0032 (0)60 31 30 29 **E-MAIL:** mbb@mathy-by-bols.be

MATHYBYBOLS

DOMINIQUE

SAPIN MASSIF

AMBIANCE :
ECO DESIGN CONTEMPORAIN

TECHNISCH CENTRUM DER HOUTNIJVERHEID
CENTRE TECHNIQUE DE L'INDUSTRIE DU BOIS

CERTIFICATE OF CONFORMITY BASED ON A SINGLE EVALUATION — CERTIFICAT DE CONFORMITÉ SUITE À UNE ÉVALUATION UNIQUE

CTIB-TCHN 1213

Following the initial assessment carried out by The Belgian Institute for Wood Technology (CTIB-TCHN), that involved initial type-testing for the relevant characteristics of the product, it has been established that the product — Suite à l'évaluation initiale faite par le Centre technique de l'industrie du Bois (CTIB-TCHN), qui comportait les essais de type initiaux pour les caractéristiques pertinentes du produit, il a été établi que le produit

Babybed | DOMINIQUE | Lit bébé

Dominique

produced and placed on the market by — produit et mis sur le marché par

MATHY BY BOLS
Route de Rulz 26
5660 Mariembourg - Belgium

meets the requirements of the following standard — est conforme aux spécifications de la norme

NBN EN 716:2008

This certificate was first issued on 31/01/2013 and covers only the initial evaluation. The overall information over the results of the initial evaluation are given in the test report nr 20642 — Le présent certificat a été émis pour la première fois le 31/01/2013 et porte uniquement sur l'évaluation initiale. L'information complète relative aux résultats de l'évaluation est présentée dans le rapport n°20642

This certificate does not guarantee the maintenance of the production circumstances, nor the conformity in the future of the product with the specifications of the here above mentioned standard. — Ce certificat ne garantit pas le maintien des conditions de production ni la conformité future du produit aux spécifications de la norme ci-dessus.

Brussels - Bruxelles, 31/01/2013

Ir. A. Grisitis
General Manager

Doc. TG-12-035-01

Hof ter Vlierebeek, 3 B-1070 BRUSSEL — ☎ +32 (0)2 558 15 03 — e-mail: info@ctib-tchn.be — ☎ +32 (0)2 558 15 69 — URL: http://www.ctib-tchn.be — Allée Hof ter Vlierem, 3 B-1070 BRUXELLES

REMARQUES

- SAPIN MASSIF LISSE.
- **SAPIN = NOEUDS DÉTOURÉS, EN ÉTOILES, VEINES, ET ASPÉRITÉS APPARENTES OU PEUVENT RÉAPARAÎTRE PAR LA SUITE. UN MEUBLE EN BOIS MASSIF VIT DANS LE TEMPS ET AVEC SON ENVIRONNEMENT.**
- BICOLORE STANDARDISÉ (NOUS CONSULTER) = **+ 5%.**
- FONDS DES TIROIRS, SOMMIERS BÉBÉ, INTÉRIEUR ARMOIRES, ET DOS = MULTIPLI.
- **LITS ENFANTS, ADULTES, SUPERPOSÉS ET SURÉLEVÉS = SANS SOMMIERS : VOIR PAGE 10.**
- MATELAS = PAGE 47.
- LITS SUR-MESURES = PAGE 11.
- TOUTE DEMANDE PARTICULIÈRE : LIT AVEC 2 TÊTES, HAUTEUR SPÉCIALE SOUS LONGERONS, ETC... : **+ 26€.**
- MEUBLES MONTÉS A L'EXCEPTION DES LITS, TIROIRS-LIT, ARMOIRES ET BIBLIOTHÈQUES.

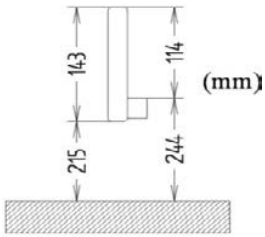

LONGERON

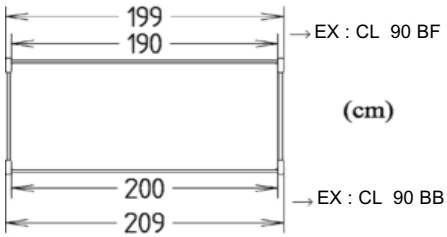

LONGUEUR INTÉRIEURE DU LIT A PRÉCISER À LA COMMANDE

LITS SUR MESURE
(VOIR PAGE 11)

	CODE	DIMENSIONS EXTÉRIEURES L x P x H	PRIX DE VENTE CONSEILLÉS (EN EURO ET TVAC) BRUT	NATUREL	LASURES + LAQUES
LIT BEBE POUR MATELAS 60 X 120 CM. AVEC SOMMIER MULTIPLEX PERFORÉ, RÉGLABLE EN 3 POSITIONS. 2 BARREAUX AMOVIBLES SUR 1 CÔTÉ.	**BBS**	68 x 126 x 91	**356,00**	**407,00**	**476,00**
KIT 4 ROULETTES LIT BÉBÉ 2 ROULETTES AVEC FREINS. ROULETTES OBLIGATOIRES POUR PLACER LE TIROIR BÉBÉ SOUS LE LIT.	**NOIRES**	**KIT ROULETTE BB**		**19,00**	
	BLANCHES	**KIT ROULETTE BB BLANC**		**19,00**	
TIROIR BEBE EN KIT SUR ROULETTES. ROULETTES OBLIGATOIRES SUR LE LIT POUR PLACER LE TIROIR DESSOUS.	**TRK BEBE**	63 x 115 x 18	**113,00**	**128,00**	**150,00**
PAIRE DE LONGERONS LIT BÉBÉ EMPLACEMENT DES FERRURES POINTÉ.	**LON 1200 PAIRE**	120 x 2 x 15	**62,00**	**73,00**	**93,00**
PAIRE DE BASCULES POUR LIT BÉBÉ POUR LIT 60 X 120CM	**PAIRE BASCULE BB SAP**	76 x 4 x 5	**51,00**	**58,00**	**67,00**

MATHYBYBOLS

DOMINIQUE

SAPIN MASSIF

AMBIANCE :
ECO DESIGN CONTEMPORAIN

	CODE	DIMENSIONS EXTÉRIEURES L x P x H	PRIX DE VENTE CONSEILLÉS (EN EURO ET TVAC) BRUT	NATUREL	LASURES + LAQUES
PAUL					
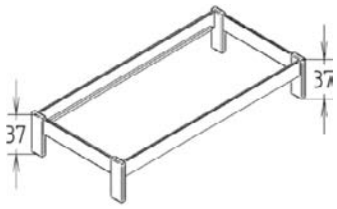 **SANS SOMMIER VOIR PG 10**	**PA 80 BB**	88 x 209 x 36	**165,00**	**189,00**	**221,00**
	PA 90 BB	98 x 209 x 36	**165,00**	**189,00**	**221,00**
	PA 140 BB	148 x 209 x 36	**189,00**	**216,00**	**253,00**
	PA 160 BB	168 x 209 x 36	**192,00**	**219,00**	**256,00**
	PA 180 BB	188 x 209 x 36	**211,00**	**240,00**	**282,00**
JOËL					
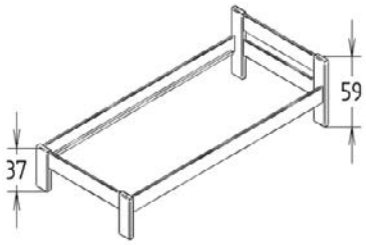 **SANS SOMMIER VOIR PG 10**	**JO 80 BB**	88 x 209 x 59	**189,00**	**216,00**	**253,00**
	JO 90 BB	98 x 209 x 59	**189,00**	**216,00**	**253,00**
	JO 140 BB	148 x 209 x 59	**234,00**	**268,00**	**314,00**
	JO 160 BB	168 x 209 x 59	**236,00**	**270,00**	**317,00**
	JO 180 BB	188 x 209 x 59	**261,00**	**298,00**	**349,00**
STÉPHANE					
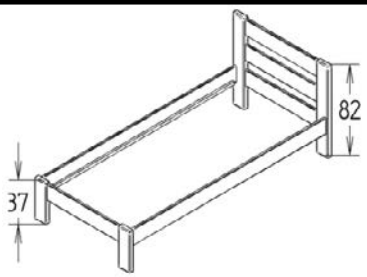 **SANS SOMMIER VOIR PG 10**	**ST 80 BB**	88 x 209 x 82	**216,00**	**247,00**	**288,00**
	ST 90 BB	98 x 209 x 82	**216,00**	**247,00**	**288,00**
	ST 140 BB	148 x 209 x 82	**277,00**	**317,00**	**370,00**
	ST 160 BB	168 x 209 x 82	**282,00**	**322,00**	**377,00**
	ST 180 BB	188 x 209 x 82	**300,00**	**343,00**	**402,00**
CLAUDE					
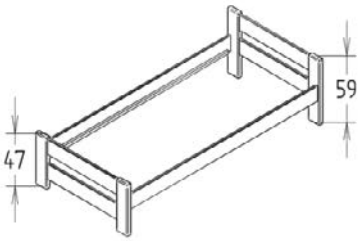 **SANS SOMMIER VOIR PG 10**	**CL 80 BB**	88 x 209 x 59	**216,00**	**247,00**	**288,00**
	CL 90 BB	98 x 209 x 59	**216,00**	**247,00**	**288,00**
	CL 140 BB	148 x 209 x 59	**277,00**	**317,00**	**370,00**
	CL 160 BB	168 x 209 x 59	**282,00**	**322,00**	**377,00**
	CL 180 BB	188 x 209 x 59	**300,00**	**343,00**	**402,00**
MAXIME					
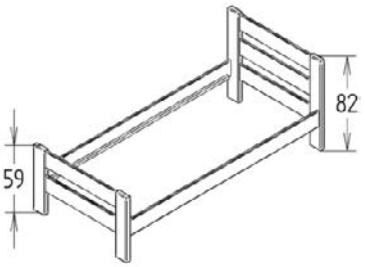 **SANS SOMMIER VOIR PG 10**	**MA 80 BB**	88 x 209 x 82	**248,00**	**283,00**	**331,00**
	MA 90 BB	98 x 209 x 82	**248,00**	**283,00**	**331,00**
	MA 140 BB	148 x 209 x 82	**311,00**	**356,00**	**416,00**
	MA 160 BB	168 x 209 x 82	**319,00**	**365,00**	**427,00**
	MA 180 BB	188 x 209 x 82	**348,00**	**398,00**	**466,00**
PASCAL					
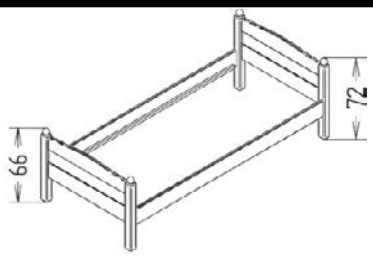 **SANS SOMMIER VOIR PG 10**	**PS 90 BB**	96 x 212 x 72	**266,00**	**304,00**	**356,00**
	PS 140 BB	146 x 212 x 72	**327,00**	**374,00**	**437,00**
	PS 160 BB	166 x 212 x 72	**346,00**	**395,00**	**462,00**

MATHYBYBOLS

DOMINIQUE

SAPIN MASSIF

AMBIANCE :
ECO DESIGN CONTEMPORAIN

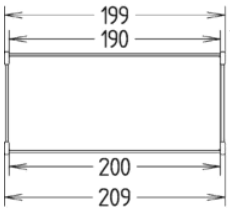

LONGUEUR INTÉRIEURE DU LIT A PRÉCISER À LA COMMANDE

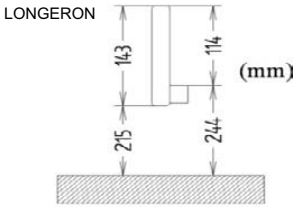

CONFORMITÉ : EN 747.

SOMMIER + MATELAS SUPÉRIEUR = 17CM MAXIMUM.
NOTRE SOMMIER DÉROULABLE = 1,5CM + UN MATELAS DE 15CM.

	CODE	DIMENSIONS EXTÉRIEURES L x P x H	PRIX DE VENTE CONSEILLÉS (EN EURO ET TVAC) BRUT	NATUREL	LASURES + LAQUES
RAMBARDE DE SÉCURITÉ JUNIOR 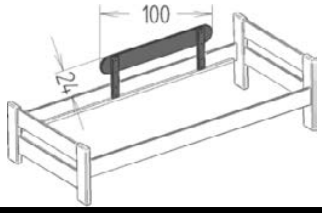	**RJ 1000 1PC**	100 x 4 x 34	**44,00**	**50,00**	**58,00**
PAIRE LONGERONS JUNIORS 150CM 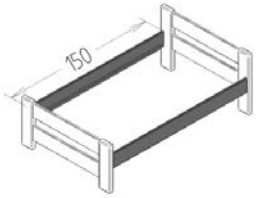	**LON 150 PAIRE**	150 x 2 x 15	**62,00**	**73,00**	**93,00**
SUPERPOSÉ 149 INDISSOCIABLE 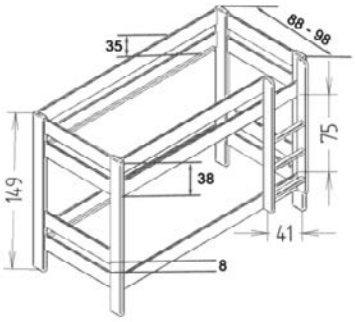 ÉCHELLE À GAUCHE OU À DROITE AU CHOIX LORS DU MONTAGE. **SANS SOMMIER VOIR PG 10**	**149 80 I BB**	94 x 209 x 149	**473,00**	**541,00**	**633,00**
	149 90 I BB	104 x 209 x 149	**473,00**	**541,00**	**633,00**
SUPERPOSÉ 149 DISSOCIABLE 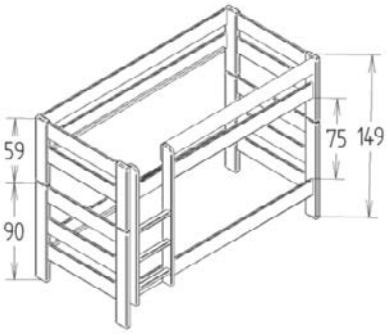 **SANS SOMMIER VOIR PG 10**	**149 80 D BB**	94 x 209 x 149	**526,00**	**601,00**	**703,00**
	149 90 D BB	104 x 209 x 149	**526,00**	**601,00**	**703,00**

2 FAÇONS DE DISSOCIER :

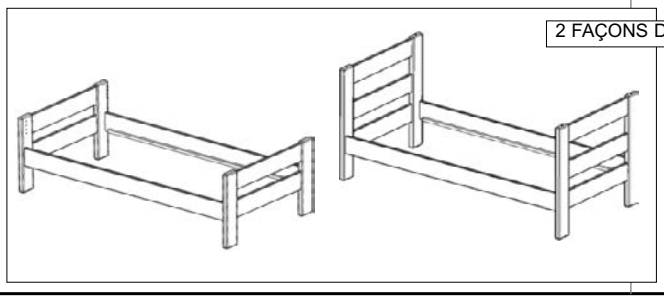

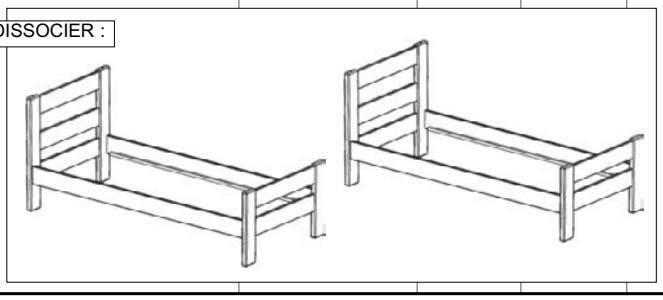

MATHYBYBOLS

DOMINIQUE

SAPIN MASSIF

AMBIANCE :
ECO DESIGN CONTEMPORAIN

SUPERPOSÉ 166 INDISSOCIABLE

ÉCHELLE À GAUCHE OU
À DROITE AU CHOIX
LORS DU MONTAGE.

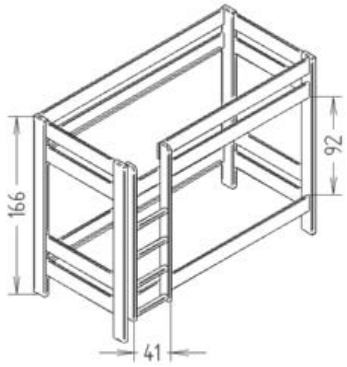

SANS SOMMIER VOIR PG 10

CODE	DIMENSIONS EXTÉRIEURES L x P x H	PRIX DE VENTE CONSEILLÉS (EN EURO ET TVAC) BRUT	NATUREL	LASURES + LAQUES
166 80 I BB	94 x 209 x 166	**502,00**	**572,00**	**668,00**
166 90 I BB	104 x 209 x 166	**502,00**	**572,00**	**668,00**

SUPERPOSÉ 166 DISSOCIABLE

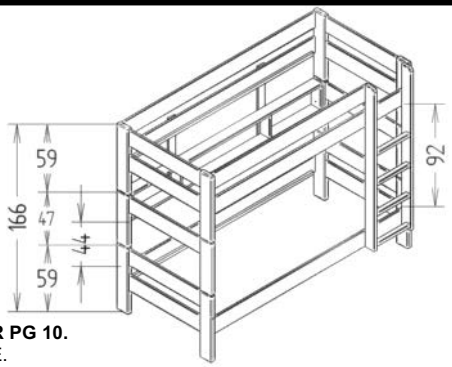

SANS SOMMIER VOIR PG 10.
ETAGÈRE COMPRISE.

166 80 D BB	94 x 209 x 166	**654,00**	**747,00**	**874,00**
166 90 D BB	104 x 209 x 166	**654,00**	**747,00**	**874,00**

DISSOCIÉS = HAUTEUR IDENTIQUE

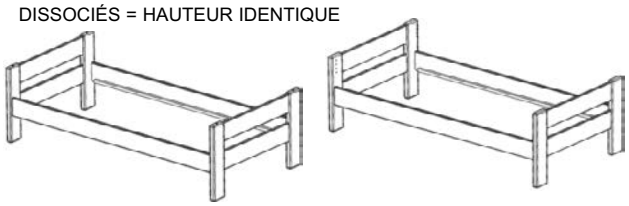

SUPERPOSÉ 166 INDISSOCIABLE 140

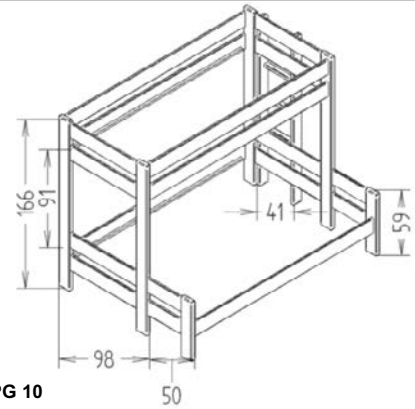

SANS SOMMIER VOIR PG 10

166 80-140 I BB	148 x 209 x 166	**869,00**	**950,00**	**1.040,00**
166 90-140 I BB	148 x 209 x 166	**869,00**	**950,00**	**1.040,00**

SUPERPOSÉ TRIPLE 196 INDISSOCIABLE

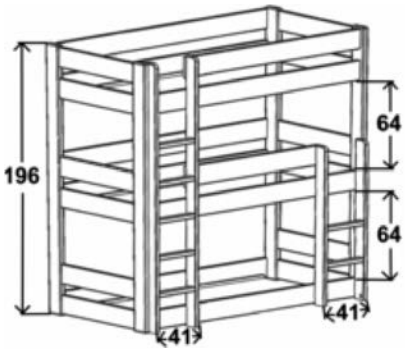

SANS SOMMIER VOIR PG 10

196 80 I BB	94 x 209 x 196	**897,00**	**1.025,00**	**1.199,00**
196 90 I BB	104 x 209 x 196	**897,00**	**1.025,00**	**1.199,00**

MATHYBYBOLS

DOMINIQUE

SAPIN MASSIF

AMBIANCE :
ECO DESIGN CONTEMPORAIN

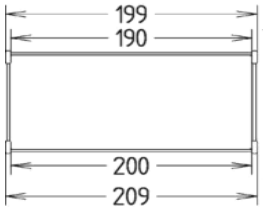

LONGUEUR INTÉRIEURE DU LIT A PRÉCISER À LA COMMANDE

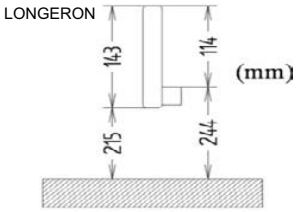

CONFORMITÉ : EN 747.

SOMMIER + MATELAS SUPÉRIEUR = 17CM MAXIMUM.
NOTRE SOMMIER DÉROULABLE = 1,5CM + UN MATELAS DE 15CM.

SURÉLEVÉ 127

ÉCHELLE À GAUCHE
OU À DROITE AU CHOIX
LORS DU MONTAGE.

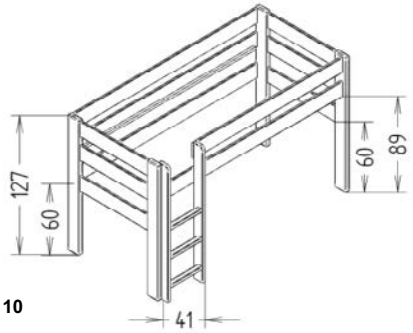

SANS SOMMIER VOIR PG 10

BUREAU ROULANT SURÉLEVÉ 127

UNIQUEMENT AVEC SURÉLEVÉ 127 EN 90 X 190CM.
TABLETTE BUREAU EN MDF MÉLAMINÉ BLANC 15MM.

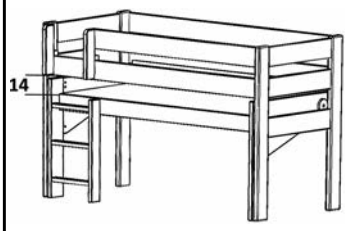

BUREAU ROULANT GAUCHE

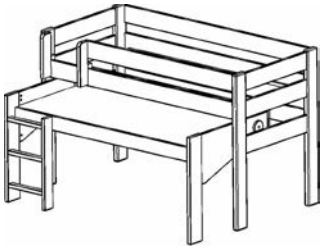

BUREAU ROULANT DROIT

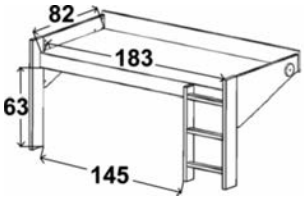

CAISSON 5 TIROIRS SURÉLEVÉ 127

UNIQUEMENT AVEC SURÉLEVÉ 127 EN 90 X 190CM ET AVEC LE BUREAU ROULANT.
SAPIN + MULTIPLI DE PIN.
FOND DES TIROIRS EN MDF.
1 GRAND TIROIR **À PLACER DERRIÈRE L'ÉCHELLE.**
+ 2 PETITS AU DESSUS
+ 2 MOYENS EN DESSOUS.

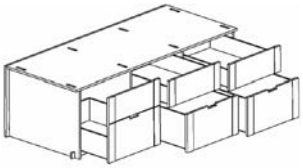

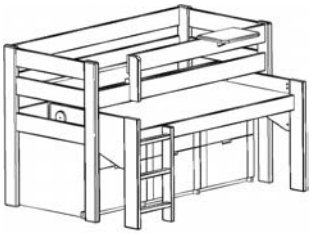

	CODE	DIMENSIONS EXTÉRIEURES L x P x H	PRIX DE VENTE CONSEILLÉS (EN EURO ET TVAC) BRUT	NATUREL	LASURES + LAQUES
SUR 127 80 I BB	**SUR 127 80 I BB**	94 x 209 x 127	**391,00**	**446,00**	**523,00**
SUR 127 90 I BB	**SUR 127 90 I BB**	104 x 209 x 127	**391,00**	**446,00**	**523,00**
BUR G SUR 127 90 BF	**BUR G SUR 127 90 BF**	96 x 189 x 89	**242,00**	**309,00**	**338,00**
BUR D SUR 127 90 BF	**BUR D SUR 127 90 BF**	96 x 189 x 89	**242,00**	**309,00**	**338,00**
CAISSON 5T SUR 127 90 BF	**CAISSON 5T SUR 127 90 BF**	82 x 189 x 61	**928,00**	**1.119,00**	**1.232,00**

MATHYBYBOLS

DOMINIQUE

SAPIN MASSIF

AMBIANCE :
ECO DESIGN CONTEMPORAIN

	CODE	DIMENSIONS EXTÉRIEURES L x P x H	PRIX DE VENTE CONSEILLÉS (EN EURO ET TVAC) BRUT	NATUREL	LASURES + LAQUES
SURÉLEVÉ 172 INDISSOCIABLE					
ÉCHELLE À GAUCHE OU À DROITE AU CHOIX LORS DU MONTAGE.	**SUR 172 80 I BB**	94 x 209 x 172	**452,00**	**515,00**	**601,00**
	SUR 172 90 I BB	104 x 209 x 172	**452,00**	**515,00**	**601,00**
SANS SOMMIER VOIR PG 10					
SURÉLEVÉ 186 DISSOCIABLE					
	SUR 186 80 D BB	94 x 209 x 186	**654,00**	**747,00**	**874,00**
	SUR 186 90 D BB	104 x 209 x 186	**654,00**	**747,00**	**874,00**
SANS SOMMIER VOIR PG 10. ÉTAGÈRE COMPRISE.					
SURÉLEVÉ 209 DISSOCIABLE					
	SUR 209 80 D BB	94 x 209 x 209	**735,00**	**860,00**	**1.006,00**
	SUR 209 90 D BB	104 x 209 x 196	**735,00**	**860,00**	**1.006,00**
SANS SOMMIER VOIR PG 10 ÉTAGÈRE COMPRISE.					
ETAGÈRE SUPPLÉMENTAIRE					
POUR SUPERPOSÉS ET SURÉLEVÉS. OU A SUSPENDRE AU MUR (QUINCAILLERIE NON FOURNIE)	**ES B**	11 x 200 x 24	**86,00**	**98,00**	**115,00**

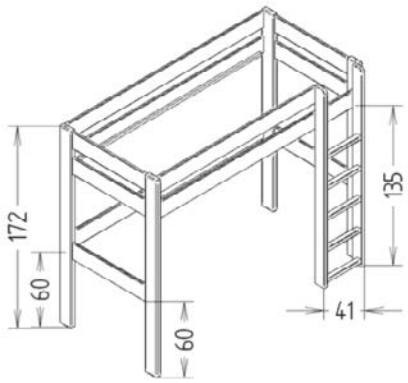

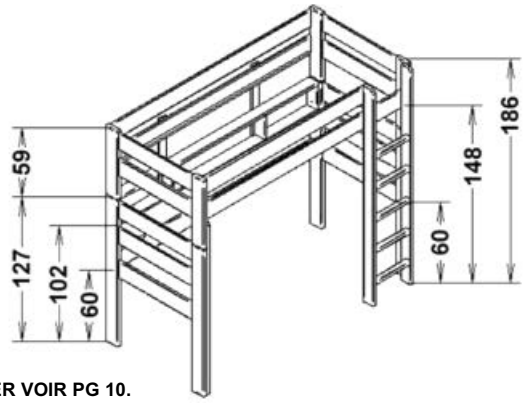

DISSOCIÉ = 1 LIT SIMPLE

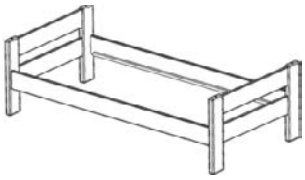

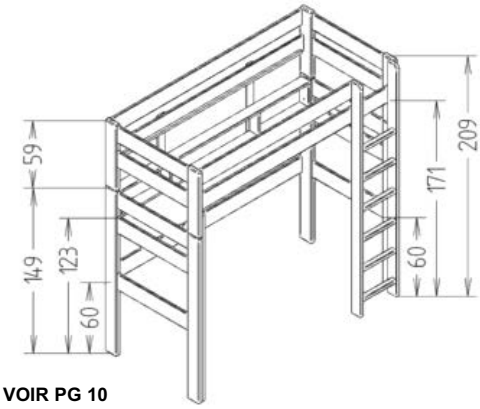

MATHYBYBOLS

DOMINIQUE

SAPIN MASSIF

AMBIANCE :
ECO DESIGN CONTEMPORAIN

	CODE	DIMENSIONS EXTÉRIEURES L x P x H	PRIX DE VENTE CONSEILLÉS (EN EURO ET TVAC) BRUT	NATUREL	LASURES + LAQUES
PROTECTION ECHELLE MDF **PPPT... «PLANCHE POUR PAS TOMBER»...**	**PPPT**	34 x 7 x 52	**70,00**	**PAS**	**77,00**
BUREAU SURÉLEVÉ POUR LIT 80 OU 90 DE LARGE. SE FIXE SUR LES TÊTES DE LIT.	**BUREAU SURELEVE**	88 x 59 x 75	**222,00**	**243,00**	**282,00**
BUREAU COIN SURÉLEVÉ SE PLACE DERRIÈRE L'ÉCHELLE.	**BUREAU COIN SURELEVÉ 80**	111 x 80 x 5	**159,00**	**181,00**	**196,00**
	BUREAU COIN SURELEVÉ 90	125 x 80 x 5	**159,00**	**181,00**	**196,00**
ALLONGE BUREAU COIN SURÉLEVÉ SE PLACE EN BOUT DU BUREAU COIN SURELEVÉ. POUR LIT DE 190 OU 200CM = A SPÉCIFIER À LA COMMANDE.	**ALLONGE BUR COIN B**	110 x 40 x 5,6	**88,00**	**100,00**	**108,00**
ÉTAGÈRE SURÉLEVÉ LIVRÉE MONTÉE.	**ETAGERE SURELEVE 80**	71 x 31 x 135	**324,00**	**377,00**	**435,00**
	ETAGERE SURELEVE 90	81 x 31 x 135	**324,00**	**377,00**	**435,00**
ARMOIRE MDF SURÉLEVÉ UNIQUEMENT POUR LIT DE 90 DE LARGE. TABLETTE INTÉRIEURE SUPPLÉMENTAIRE.	**ARMOIRE SURELEVE 90**	80 x 42 x 132	**498,00**	**PAS**	**617,00**
	TAB SUP ARM SUR		**55,00**	**PAS**	**68,00**

MATHYBYBOLS

DOMINIQUE

SAPIN MASSIF

AMBIANCE :
ECO DESIGN CONTEMPORAIN

	CODE	DIMENSIONS EXTÉRIEURES L x P x H	PRIX DE VENTE CONSEILLÉS (EN EURO ET TVAC) BRUT	NATUREL	LASURES + LAQUES
BIBLIOTHÈQUE SURELEVÉ 172 MDF NEW EN KIT. 1ÈRE + 3ÈME TABLETTES = RÈGLABLES SUR TAQUETS. 2ÈME + 4ÈME TABLETTES = FIXES.	**BIBLIO SUR 172**	190 x 30 x 129	**346,00**	**PAS**	**540,00**
BIBLIOTHÈQUE SURELEVÉ 186 MDF NEW EN KIT. 1ÈRE + 3ÈME + 5ÈME TABLETTES = FIXES. 2ÈME + 4ÈME TABLETTES = RÈGLABLES SUR TAQUETS.	**BIBLIO SUR 186**	190 x 30 x 145	**432,00**	**PAS**	**670,00**
PORTES POUR BIBLIOTHÈQUE SURELEVÉ MDF NEW					
PAIRES DE PORTES SUPÉRIEURES	**JEU PORTES SUP BIBLIO SUR**		**90,00**	**PAS**	**121,00**
PAIRE DE PORTES INFÉRIEURES	**JEU PORTES INF BIBLIO SUR**		**90,00**	**PAS**	**121,00**

MATHYBYBOLS

DOMINIQUE

SAPIN MASSIF

AMBIANCE :
ECO DESIGN CONTEMPORAIN

TIROIRS-LIT

POUR MATELAS 70, 80 OU 90CM X EP.11CM.

FOND 15MM MULTIPLEX PERFORÉ.
5 ROULETTES.

RESTE AU SOL.

FACE = 17CM.

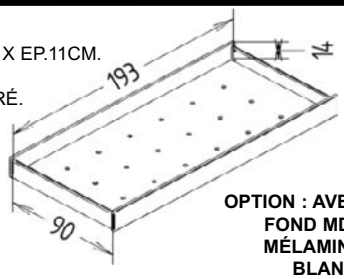

OPTION : AVEC FOND MDF MÉLAMINÉ BLANC.

CODE	DIMENSIONS EXTÉRIEURES L x P x H	PRIX DE VENTE CONSEILLÉS (EN EURO ET TVAC) BRUT	NATUREL	LASURES + LAQUES
TL 70 B	74 x 198 x 18	**253,00**	**289,00**	**338,00**
TL 80 B	84 x 198 x 18	**253,00**	**289,00**	**338,00**
TL 90 B	94 x 198 x 18	**253,00**	**289,00**	**338,00**
TL 70 B MEL	74 x 198 x 18	**222,00**	**248,00**	**287,00**
TL 80 B MEL	84 x 198 x 18	**222,00**	**248,00**	**287,00**
TL 90 B MEL	94 x 198 x 18	**222,00**	**248,00**	**287,00**

TIROIRS DE RANGEMENT

FOND 15MM MULTIPLEX.

4 ROULETTES.

RESTE AU SOL.

FACE = 14CM

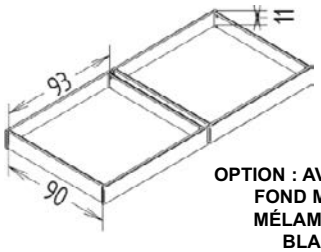

OPTION : AVEC FOND MDF MÉLAMINÉ BLANC.

CODE	DIMENSIONS EXTÉRIEURES L x P x H	BRUT	NATUREL	LASURES + LAQUES
TRK 70 B PAIRE	74 x 98 x 18	**323,00**	**362,00**	**416,00**
TRK 80 B PAIRE	84 x 98 x 18	**323,00**	**362,00**	**416,00**
TRK 90 B PAIRE	94 x 98 x 18	**323,00**	**362,00**	**416,00**
TRK 70 B MEL	74 x 98 x 18	**292,00**	**321,00**	**364,00**
TRK 80 B MEL	84 x 98 x 18	**292,00**	**321,00**	**364,00**
TRK 90 B MEL	94 x 98 x 18	**292,00**	**321,00**	**364,00**

TIROIRS LIT GIGOGNES

POUR MATELAS DE 80 X 187 X ÉP.11CM.
LE SOMMIER RESTE TOUJOURS EN 80 X190.
REMONTE A CÔTÉ DU LIT.
FACE = 17,5CM.

AVEC UNE PLANCHE AVANT.

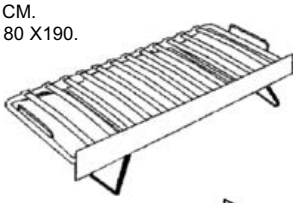

FERMÉ DE 3 CÔTÉS.
UNIQUEMENT POUR LIT DE 200CM.
MONTÉ EN USINE.

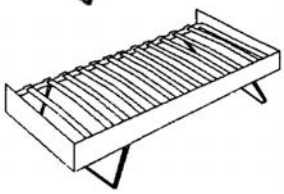

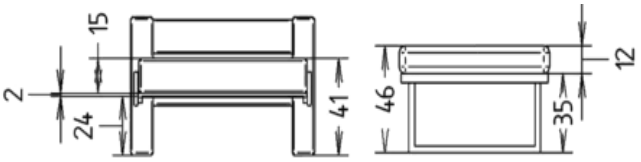

CODE	DIMENSIONS EXTÉRIEURES L x P x H	BRUT	NATUREL	LASURES + LAQUES
TL GIG 80 B	81 x 197 x 19	**196,00**	**224,00**	**262,00**
TL GIG 80B FER	81 x 197 x 19	**285,00**	**326,00**	**381,00**

SOMMIER DÉROULABLE

12 LATTES DE 16 X 95 X ÉP. 15MM

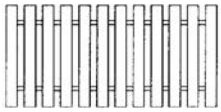

CODE	DIMENSIONS EXTÉRIEURES L x P x H	BRUT	NATUREL	LASURES + LAQUES
SO 70 B	70 x 200 x 1,5	**49,00**		
SO 80 B	80 x 200 x 1,5	**49,00**		
SO 90 B	90 x 200 x 1,5	**49,00**		

SUPPORT DE SOMMIER

LIAISON MÉDIANE POUR LIT 2 PERSONNES.
AVEC FIXATION SUR TÊTE ET PIED + 2 PIEDS

POUR LIT **CL**AUDE
POUR LIT **PAS**CAL
POUR LITS **PA**UL, JOEL, MAXIME, STÉPHANE, 166 80-140 I, 166 90-140 I

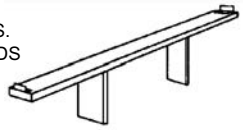

CODE	DIMENSIONS EXTÉRIEURES L x P x H	BRUT	NATUREL	LASURES + LAQUES
SUP CL B		**34,00**		
SUP PS B		**34,00**		
SUP PA B		**34,00**		

MATHYBYBOLS

DOMINIQUE

VENTE CONSEILLES TVAC

- Tous nos lits sont fournis pour des couchages de 200 cm pour la Belgique.
  Longueur disponible pour sommier = 198 cm.
- **NOS LITS SONT DISPONIBLES EN 190 CM INTÉRIEUR, SANS SUPPLEMENT DE PRIX = A SPECIFIER A LA COMMANDE.**
- **Toujours commander les longerons au moins 2 cm plus longs que la mesure exacte du sommier**
- Longerons de hauteur 195 mm au lieu de 143 mm = **+ 61,00 €** (pas sur PAUL, JOEL et STEPHANE).

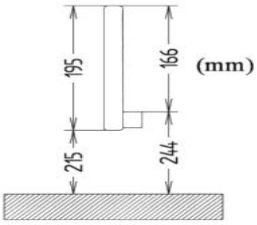

- Pour toute demande particulière : lits avec 2 têtes ou 2 pieds ;
  hauteur spéciale sous longerons… : supplément = **+ 26,00 €**
- Pour les lits surélevés de hauteur spéciale : supplément = **+ 126,00 €.**

Partir du modèle standard de hauteur supérieure et ajouter le supplément. Hauteur maximale = 209cm.

Ex. : SUR 90 x 200 hauteur 175cm = partir du modèle supérieur standard = SUR 186 90 D BB (dissociable dans ce cas) = **874,00 €**
et ajouter le supplément = **+ 126,00 €**

N.B. Si hauteur du surélevé supérieure à 171cm = d'office en modèle DISSOCIABLE.
Nous recoupons les pieds des têtes de lit ainsi que les montants de l'échelle par le bas, SANS modifier la hauteur des traverses de têtes, et sans modifier l'écart entre les échelons.

SUPPLÉMENT LITS SUR-MESURE

Modèles	**¤ en largeur**	**¤ en longueur**
Paul	46,00	46,00
Joel	52,00	46,00
Claude,Stéphane	61,00	46,00
Maxime	72,00	46,00
Pascal	Non disponible	46,00
Bébé	Non disponible	Non disponible
Superposé 149	103,00	75,00
Superposé 166 Indissociable	103,00	93,00
Superposé 166 Dissociable	103,00	128,00
Superposé 166 80-140 + 90-140	128,00	93,00
Surélevé 127 I	68,00	93,00
Surélevé 172 I	84,00	93,00
Surélevé 186 D	103,00	93,00
Surélevé 209 D	103,00	93,00
Superposé 196 I	128,00	128,00
ACCESSOIRES	¤ en largeur	¤ en longueur
TL	Non disponible	132,00
TRK	Non disponible	Non disponible
FACE TL GIG	Non disponible	64,00
Sommier Max. 90cm	36,00	37,00
Supports sommier	Non disponible	17,00

N.B. **Le supplément de prix est à ajouter sur le prix de la dimension supérieure :**
Maximum 200cm de long intérieur et 90cm de large pour les lits superposés et surélevés.

Ex. : 149 I 75 x 200cm en laques = partir du modèle supérieur standard = 149 80 I BB (le 80 x 200) = **633,00 €**
et ajouter le supplément sur mesure en largeur = **+ 103,00 €**
Ex. : 149 I 120 x 200cm **= sur devis** car la dimension maximale des superposés et surélevés est de 90 cm. Nous consulter.

- Le sommier déroulable : largeur maximum 90cm et longueur maximum 200cm.
- Le sommier gigogne reste toujours en 80 x 190 cm intérieur.

MATHYBYBOLS

DOMINIQUE

SAPIN MASSIF

AMBIANCE :
ECO DESIGN CONTEMPORAIN

REMARQUES

- INTÉRIEURS = MULTIPLI (SOCLE, PLAFOND, TABLETTES INTÉRIEURES, FOND TIROIR, ET DOS).
- ARMOIRES = TOUJOURS AVEC L'AMÉNAGEMENT STANDARD REPRÉSENTÉ.
- TABLETTES + PENDERIES SUPPLÉMENTAIRES = FOURNIES SÉPARÉMENT : VOIR CI-DESSOUS = NON PRÉMONTÉES = PRÉCISER POUR QUEL MODÈLE + L EMPLACEMENT DANS L'INTÉRIEUR DE L'ARMOIRE.

BOUTONS TOURNANTS. 1 PENDERIE FIXE.	CODE	DIMENSIONS EXTÉRIEURES L x P x H	PRIX DE VENTE CONSEILLÉS (EN EURO ET TVAC)		
			BRUT	NATUREL	LASURES + LAQUES
ARMOIRES					
2 PORTES	**A2C**	107 x 58 x 191	**1.016,00**	**1.162,00**	**1.359,00**
2 PORTES + 1 TIROIR	**A2CT**	107 x 58 x 191	**1.158,00**	**1.326,00**	**1.551,00**
3 PORTES	**A3**	158 x 58 x 191	**1.357,00**	**1.553,00**	**1.817,00**
3 PORTES + 2 TIROIRS	**A3T**	158 x 58 x 191	**1.583,00**	**1.811,00**	**2.118,00**
TABLETTES ET PENDERIES SUPPLÉMENTAIRES					
PETITE TABLETTE SUPPLÉMENTAIRE GAUCHE	**TAB.PET.G**		**27,00**	**31,00**	**37,00**
PETITE TABLETTE SUPPLÉMENTAIRE DROITE	**TAB.PET.D**		**27,00**	**31,00**	**37,00**
GRANDE TABLETTE SUPPLÉMENTAIRE	**TAB.GRA**		**44,00**	**50,00**	**58,00**
PETITE PENDERIE SUPPLÉMENTAIRE	**PEN.PET**		**16,00**		
GRANDE PENDERIE SUPPLÉMENTAIRE	**PEN.GRA**		**16,00**		
CHEVET COULISSANT					
COULISSE SUR LONGERON, RAMBARDE OU TRAVERSE DE TÊTE.	**CC**	40 x 30 x 11,5	**58,00**	**66,00**	**77,00**
CHEVET STANDARD					
	CS	43 x 36 x 36	**94,00**	**108,00**	**125,00**
CHEVET 1 TIROIR					
	CT	47 x 36 x 54	**181,00**	**208,00**	**243,00**
CHEVET 1 TIROIR + 1 PORTE					
PORTE GAUCHE	**CPT G**	47 x 36 x 54	**263,00**	**301,00**	**352,00**
PORTE DROITE	**CPT D**	47 x 36 x 54	**263,00**	**301,00**	**352,00**
CHEVET 3 TIROIRS					
AVEC ROULETTES. SE GLISSE DESSOUS LE B2T.	**BT**	45 x 45 x 50	**280,00**	**320,00**	**373,00**

TEL: 0032 (0)60 31 30 30 **FAX:** 0032 (0)60 31 30 29 **E-MAIL:** mbb@mathy-by-bols.be

MATHYBYBOLS

DOMINIQUE

SAPIN MASSIF

AMBIANCE :
ECO DESIGN CONTEMPORAIN

TABLETTES INTÉRIEURES, DOS ET FOND DES TIROIRS EN MULTIPLI.	CODE	DIMENSIONS EXTÉRIEURES L x P x H	PRIX DE VENTE CONSEILLÉS (EN EURO ET TVAC) BRUT	NATUREL	LASURES + LAQUES
COFFRE À JOUETS					
FERMETURE À COMPAS FORCE RÉGLABLE.	**CO**	87 x 43 x 47	**299,00**	**342,00**	**400,00**
COMMODE 4 TIROIRS					
	C4	87 x 48 x 82	**565,00**	**646,00**	**757,00**
ALLONGE COMMODE					
SE VISSE À L'ARRIÈRE. ACCUEILLE UN MATELAS A LANGER.	**ALL C**	87 x 20 x 15	**91,00**	**105,00**	**122,00**
BUREAU 2 TIROIRS					
.	**B2T**	116 x 59 x 79	**452,00**	**517,00**	**604,00**
CHAISE «CORTINA» SAPIN					
S = FOND SIMILI PAILLE	**CHC S**	42 x 42 x 86	**151,00**	**174,00**	**207,00**
B = FOND BOIS MULTIPLEX	**CHC B**	42 x 42 x 86	**151,00**	**174,00**	**207,00**
P = FOND PAILLE	**CHC P**	42 x 42 x 86	**158,00**	**180,00**	**214,00**
CHAISE «BASSANO» FRÊNE					
P = FOND PAILLE	**CHB P**	42 x 45 x 84	**157,00**	**196,00**	**213,00**
B = FOND MASSIF GALBÉ	**CHB B**	42 x 45 x 84	**186,00**	**232,00**	**252,00**
BIBLIOTHÈQUE					
BIBLIOTHÈQUE SANS PORTE 4 TABLETTES RÈGLABLES SUR CRÉMAILLÈRES.	**BI 0**	87 x 38 x 191	**658,00**	**752,00**	**880,00**
BIBLIOTHÈQUE 2 PORTES 3 TABLETTES RÈGLABLES DONT 1 DERRIÈRE LES PORTES. CELLE AU DESSUS DES PORTES EST FIXE.	**BI 2**	87 x 38 x 191	**801,00**	**916,00**	**1.072,00**
TABLETTE SUPPLÉMENTAIRE POUR LE HAUT.	**TBI 0**	79 x 33 x 2	**54,00**	**61,00**	**72,00**
TABLETTE SUPPLÉMENTAIRE DERRIÈRE LES PORTES	**TBI 2**	79 x 33 x 2	**54,00**	**61,00**	**72,00**
STICK COULEUR					
STICK DE RETOUCHE COULEUR DE 10 ML. AVEC UN PETIT PINCEAU. COULEUR AU CHOIX	**STICK COULEUR**				**14,00**

MATHYBYBOLS

TILLEUL

TILLEUL MASSIF

AMBIANCE : **SHAKER**

REMARQUES

- **TILLEUL MASSIF LISSE.**
- TILLEUL = BOIS SANS NOEUDS, CLAIR, FLAMMÉ ET AVEC DES NUANCES DE COULEUR DANS LE BOIS LUI-MÊME.
- LES LASURES TRANSPARENTES NE CAMOUFFLENT PAS CES FLAMMES ET LES NUANCES DE COULEURS DANS LE TILLEUL.
- BICOLORES STANDARDISÉS (NOUS CONSULTER) = **+ 5%.**
- DOS ET FOND DES TIROIRS = MULTIPLI.
- **LES LITS 1 ET 2 PERSONNES SONT LIVRÉS SANS SOMMIERS : VOIR PAGE 15.**
- MATELAS DISPONIBLES : VOIR PAGE 47.
- TOUS LES MEUBLES SONT LIVRÉS MONTÉS A L'EXCEPTION DES LITS ET TIROIRS-LIT.

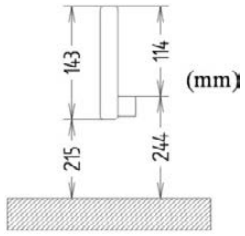

LONGERON

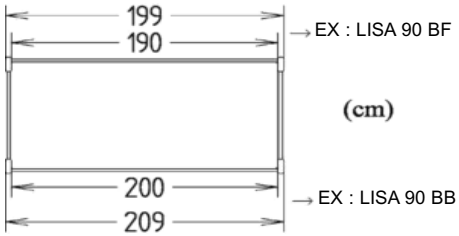

LONGUEUR INTÉRIEURE DU LIT A PRÉCISER À LA COMMANDE

	CODE	DIMENSIONS EXTÉRIEURES L x P x H	PRIX DE VENTE CONSEILLÉS (EN EURO ET TVAC) BRUT	NATUREL	LASURES + LAQUES
LIT BÉBÉ LISA					
POUR MATELAS DE 60 X 120 CM. SOMMIER À LATTES, RÉGLABLE EN 3 POSITIONS. 2 BARREAUX AMOVIBLES SUR 1 CÔTÉ.	**BB LISA**	66 x 127 x 89	**329,00**	**376,00**	**453,00**
LIT BEBE LISB					
POUR MATELAS 60 X 120CM. POUR MATELAS 70 X 140CM. SOMMIER MULTIPLEX PERFORÉ, RÉGLABLE EN 3 POSITIONS. 2 BARREAUX AMOVIBLES SUR 1 CÔTÉ.	**BB LISB**	69 x 127 x 91	**329,00**	**376,00**	**453,00**
	BB LISB 70X140	79 x 147 x 91	**411,00**	**471,00**	**566,00**
TIROIR BEBE EN KIT					
SUR ROULETTES. ROULETTES OBLIGATOIRES SOUS LE LIT POUR PLACER LE TIROIR DESSOUS.	**TRK BEBE TIL**	63 x 115 x 18	**113,00**	**128,00**	**150,00**
KIT 4 ROULETTES POUR LIT BÉBÉ					
2 ROULETTES AVEC FREINS. ROULETTES OBLIGATOIRES POUR PLACER LE TIROIR BÉBÉ SOUS LE LIT. **NOIRES**	**KIT ROULETTE BB**		**19,00**		
BLANCHES	**KIT ROULETTE BB BLANC**		**19,00**		
PAIRE DE LONGERONS POUR LIT BÉBÉ					
POUR LIT DE 60 X 120CM. POUR LIT DE 70 X 140CM. EMPLACEMENT DES FERRURES POINTÉ.	**LON 1200 PAIRETIL**	120 x 2 x 15	**62,00**	**73,00**	**93,00**
	LON 1400 PAIRETIL	140 x 2 x 15	**62,00**	**73,00**	**93,00**
PAIRE DE BASCULES POUR LIT BÉBÉ					
POUR LIT DE 60 X 120CM. POUR LIT DE 70 X 140CM.	**PAIRE BASCULE BB TIL**	76 x 4 x 5	**51,00**	**58,00**	**67,00**
	PAIRE BASC LIT BB TIL 70	86 x 4 x 5	**51,00**	**58,00**	**67,00**

MATHYBYBOLS

TILLEUL

TILLEUL MASSIF

AMBIANCE : **SHAKER**

	CODE	DIMENSIONS EXTÉRIEURES L x P x H	PRIX DE VENTE CONSEILLÉS (EN EURO ET TVAC) BRUT	NATUREL	LASURES + LAQUES
LISA					
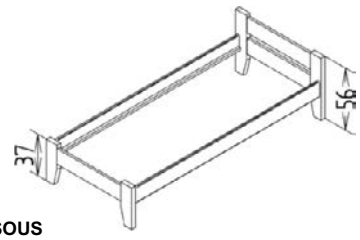 **SANS SOMMIER VOIR CI-DESSOUS**	**LISA 90 BB**	98 x 209 x 56	**187,00**	**214,00**	**256,00**
	LISA 140 BB	148 x 209 x 56	**239,00**	**273,00**	**329,00**
	LISA 160 BB	168 x 209 x 56	**290,00**	**331,00**	**398,00**
LISB					
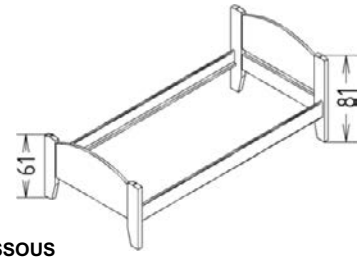 **SANS SOMMIER VOIR CI-DESSOUS**	**LISB 90 BB**	98 x 209 x 81	**246,00**	**282,00**	**338,00**
	LISB 140 BB	148 x 209 x 81	**271,00**	**311,00**	**372,00**
	LISB 160 BB	168 x 209 x 81	**359,00**	**410,00**	**493,00**
RAMBARDE DE SÉCURITÉ JUNIOR					
EN SAPIN MASSIF = A LAQUER. 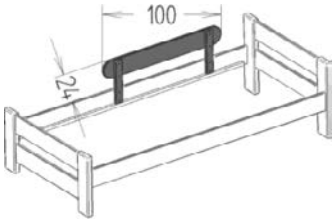	**RJ 1000 1PC**	100 x 4 x 34	**44,00**	**50,00**	**58,00**
SOMMIER DÉROULABLE					
12 LATTES DE 16 X 95 X ÉP. 15MM 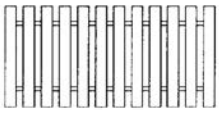	**SO 70 B**	70 x 200 x 1,5	**49,00**		
	SO 80 B	80 x 200 x 1,5	**49,00**		
	SO 90 B	90 x 200 x 1,5	**49,00**		
SUPPORT DE SOMMIER					
LIAISON MÉDIANE POUR LIT 2 PERSONNES. AVEC FIXATION SUR TÊTE ET PIED + 2 PIEDS 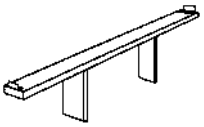	**SUP PA B**		**34,00**		
TIROIRS-LIT ET RANGEMENT					
TIROIRS-LIT VOIR COLLLECTION DOMINIQUE PAGE 10. **EN SAPIN MASSIF = A LAQUER.**					
CHEVET					
	CT LISB	45 x 35 x 54	**120,00**	**136,00**	**164,00**

MATHYBYBOLS

TILLEUL

TILLEUL MASSIF

AMBIANCE : **SHAKER**

	CODE	DIMENSIONS EXTÉRIEURES L x P x H	PRIX DE VENTE CONSEILLÉS (EN EURO ET TVAC)		
			BRUT	NATUREL	LASURES + LAQUES
COMMODE 3 TIROIRS HAUTEUR DU PIED = 20CM.	**C3 LISA**	90 x 53 x 83	**563,00**	**643,00**	**773,00**
COMMODE 4 TIROIRS HAUTEUR DU PIED = 20CM.	**C4 LISA**	90 x 53 x 93	**650,00**	**744,00**	**894,00**
PLAN À LANGER COULISSANT 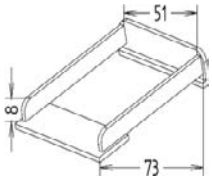	**PLAN LANGER LISA**	57 x 75 x 15	**113,00**	**128,00**	**154,00**
CHIFFONNIER LISA LIVRÉ MONTÉ.	**CHIFFONNIER LISA**	90 x 53 x 171	**804,00**	**919,00**	**1105,00**
STICK COULEUR STICK DE RETOUCHE COULEUR DE 10 ML. AVEC UN PETIT PINCEAU. COULEUR AU CHOIX	**STICK COULEUR**				**14,00**

MATHYBYBOLS

NEW CLASSICS - MER & MONTAGNE

SAPIN 1/2 BRUT + MDF

AMBIANCE : **COCOONING & NOUVELLE GÉNÉRATION**

REMARQUES

- SAPIN MASSIF DEMI BRUT ET MDF.
- **SAPIN = NOEUDS DÉTOURÉS, EN ÉTOILES, VEINES, ET ASPÉRITÉS APPARENTES OU PEUVENT RÉAPARAÎTRE PAR LA SUITE. DEMI-BRUT = RUGUEUX À CERTAINS ENDROIS, DONNANT UN ASPECT IRRÉGULIER À LA FINITION. UN MEUBLE EN BOIS MASSIF VIT DANS LE TEMPS ET AVEC SON ENVIRONNEMENT**
- **X = TRAVERSES DROITES, SANS DECOUPES + BOUTONS BOIS LAQUÉS. XD = DÉCOUPES DENTS + ÉTOILES + BOUTONS ÉTOILES LAQUÉS. XF = DÉCOUPES FESTONS + COEURS + BOUTONS COEURS LAQUÉS.**
- BICOLORES STANDARDISÉS (NOUS CONSULTER) = **+ 5%.**
- FONDS TIROIRS, SOMMIERS BÉBÉ, INTÉRIEURS ARMOIRES, DOS = MULTIPLI.
- TOUS LES LITS SONT LIVRÉS AVEC SOMMIERS.
- MATELAS : VOIR PAGE 47.
- LITS SUR-MESURES : VOIR PAGE 21.
- TOUS LES MEUBLES SONT LIVRES MONTES A L'EXCEPTION DES LITS, TIROIRS-LIT, ARMOIRES ET BIBLIOTHÈQUE.

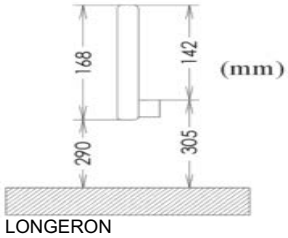

LONGERON

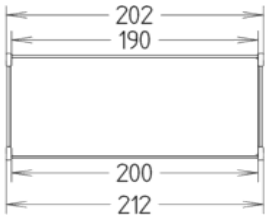

LONGUEUR INTÉRIEURE DU LIT A PRÉCISER À LA COMMANDE

LITS SUR MESURE (VOIR PAGE 21)

	CODE	DIMENSIONS EXTÉRIEURES L x P x H	PRIX DE VENTE CONSEILLÉS (EN EURO ET TVAC) BRUT	NATUREL	LASURES + LAQUES
LIT BEBE					
PANNEAUX TÊTE ET PIED EN MDF					
POUR MATELAS DE 60 X 120 CM.	**X LIT BB NC**	71 x 132 x 88	**500,00**	**PAS**	**620,00**
POUR MATELAS DE 70 X 140 CM.	**X LIT BB NC 70 X 140**	81 x 152 x 88	**600,00**	**PAS**	**744,00**
AVEC SOMMIER MULTIPLEX PERFORÉ, RÉGLABLE 3 POSITIONS. SE TRANSFORME EN PETIT LIT BANQUETTE OU LIT COURT.					
TIROIR BEBE EN KIT					
SUR ROULETTES.	**TRK BEBE**	63 x 115 x 18	**113,00**	**128,00**	**150,00**
NEW CLASSICS 1					
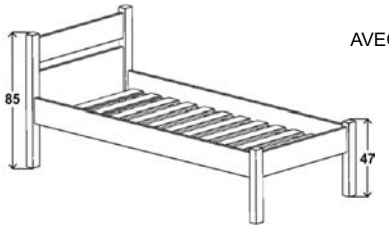 POUR MATELAS 90CM. AVEC SOMMIER DEROULABLE					
TRAVERSE DROITE	**X LIT NC1 90B SO**	99 x 212 x 85	**296,00**	**329,00**	**360,00**
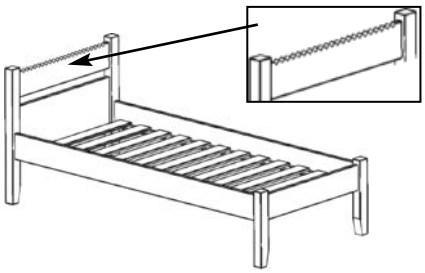 **DENTS PIEDS BISEAUTÉS**	**XD LIT NC1 90B SO**	99 x 212 x 85	**320,00**	**355,00**	**390,00**
FESTONS PIEDS BISEAUTÉS	**XF LIT NC1 90B SO**	99 x 212 x 85	**320,00**	**355,00**	**390,00**

MATHYBYBOLS

NEW CLASSICS - MER & MONTAGNE

SAPIN 1/2 BRUT + MDF

AMBIANCE : **COCOONING & NOUVELLE GÉNÉRATION**

NEW CLASSICS 2

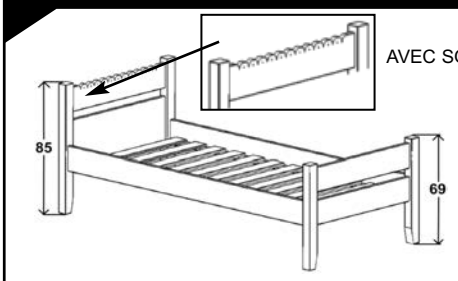

POUR MATELAS 90CM.
AVEC SOMMIER DEROULABLE

	CODE	DIMENSIONS EXTÉRIEURES L x P x H	PRIX DE VENTE CONSEILLÉS (EN EURO ET TVAC) BRUT	NATUREL	LASURES + LAQUES
TRAVERSE DROITE	**X LIT NC2 90B SO**	99 x 212 x 85	**343,00**	**381,00**	**417,00**
DENTS PIEDS BISEAUTÉS	**XD LIT NC2 90B SO**	99 x 212 x 85	**367,00**	**408,00**	**447,00**
FESTONS PIEDS BISEAUTÉS	**XF LIT NC2 90B SO**	99 x 212 x 85	**367,00**	**408,00**	**447,00**

TIROIR-LIT

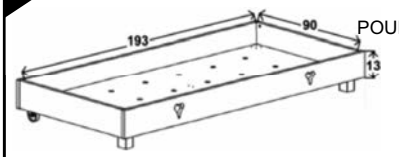

POUR MATELAS 90CM X EP.11CM .
TRAVERSES DROITES.

FOND EP. 15MM EN MÉLAMINÉ BLANC.
2 ROULETTES DROITE + 2 PIEDS SUPPORTS.
RESTE AU SOL. FACE = 13CM.

SANS DÉCOUPES	**X TL 90 B MEL**	94 x 198 x 25	**271,00**	**301,00**	**330,00**
ETOILES	**XD TL 90 B MEL**	94 x 198 x 25	**296,00**	**329,00**	**360,00**
COEURS	**XF TL 90 B MEL**	94 x 198 x 25	**296,00**	**329,00**	**360,00**

RAMBARDE DE SÉCURITÉ JUNIOR

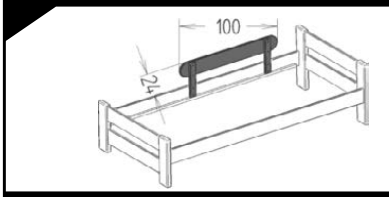

RJ 1000 1PC	100 x 4 x 34	**44,00**	**50,00**	**58,00**

BANQUETTE-LIT

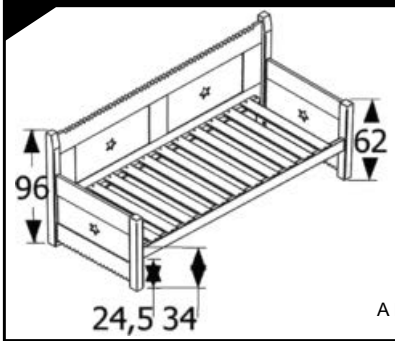

POUR MATELAS 80 OU 90CM.

AVEC 13 LATTES SOMMIER
(12 LATTES POUR LIT 190CM)
A FIXER DANS LES ENCOCHES.

TRAVERSES DROITES	**X BANQUETTE 80B**	94 x 213 x 94	**645,00**	**716,00**	**819,00**
	X BANQUETTE 90B	104 x 213 x 94	**645,00**	**716,00**	**819,00**
DENTS + ETOILES	**XD BANQUETTE 80B**	94 x 213 x 94	**715,00**	**794,00**	**909,00**
	XD BANQUETTE 90B	104 x 213 x 94	**715,00**	**794,00**	**909,00**
FESTONS + COEURS	**XF BANQUETTE 80B**	94 x 213 x 94	**715,00**	**794,00**	**909,00**
	XF BANQUETTE 90B	104 x 213 x 94	**715,00**	**794,00**	**909,00**

TIROIR-LIT BANQUETTE

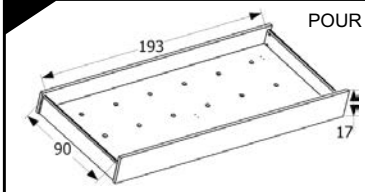

POUR MATELAS 80 OU 90CM X EP.11CM
TRAVERSES DROITES.

FOND EP. 15MM EN MULTIPLEX PERFORÉ .
5 ROULETTES. RESTE AU SOL. FACE = 21CM.

SANS DÉCOUPES	**X TL 80B BANQUETTE**	84 x 198 x 23	**233,00**	**256,00**	**306,00**
	X TL 90B BANQUETTE	94 x 198 x 23	**233,00**	**256,00**	**306,00**
ETOILES	**XD TL 80B BANQUETTE**	84 x 198 x 23	**263,00**	**286,00**	**336,00**
	XD TL 90B BANQUETTE	94 x 198 x 23	**263,00**	**286,00**	**336,00**
COEURS	**XF TL 80B BANQUETTE**	84 x 198 x 23	**263,00**	**286,00**	**336,00**
	XF TL 90B BANQUETTE	94 x 198 x 23	**263,00**	**286,00**	**336,00**

TIROIRS-LIT GIGOGNE BANQUETTE

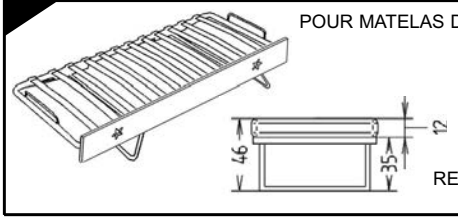

POUR MATELAS DE 80 X 187 X ÉP.11 CM.
FACE = 21CM.
TRAVERSES DROITES.

REMONTE A CÔTÉ DU LIT.

SANS DECOUPES	**X TL GIG BANQUET**	198 x 81 x 23	**217,00**	**241,00**	**285,00**
ETOILES	**XD TL GIG BANQUET**	198 x 81 x 23	**247,00**	**271,00**	**315,00**
COEURS	**XF TL GIG BANQUET**	198 x 81 x 23	**247,00**	**271,00**	**315,00**

MATHYBYBOLS

NEW CLASSICS - MER & MONTAGNE

SAPIN 1/2 BRUT + MDF

AMBIANCE : **COCOONING & NOUVELLE GÉNÉRATION**

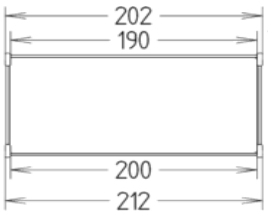

→EX : X SUR129 NC 90F SO

LONGUEUR INTÉRIEURE DU LIT A PRÉCISER À LA COMMANDE

→EX : X SUR129 NC 90F SO

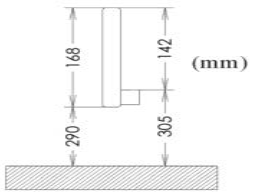

LONGERON

SOMMIER + MATELAS SUPÉRIEUR = 17CM MAXIMUM.
NOTRE SOMMIER DÉROULABLE = 1,5CM + UN MATELAS DE 15CM.

ÉCHELLE À GAUCHE OU À DROITE AU CHOIX LORS DU MONTAGE.

SURÉLEVÉ 129

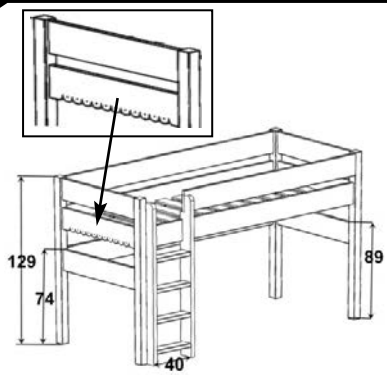

POUR MATELAS 90CM. AVEC SOMMIERS DÉROULABLES.

	CODE	DIMENSIONS EXTÉRIEURES L x P x H	PRIX DE VENTE CONSEILLÉS (EN EURO ET TVAC) BRUT	NATUREL	LASURES + LAQUES
TRAVERSES DROITES	**X SUR129 NC 90B SO**	104 x 212 x 129	**590,00**	**655,00**	**733,00**
DENTS	**XD SUR129 NC 90B SO**	104 x 212 x 129	**620,00**	**685,00**	**763,00**
FESTONS	**XF SUR129 NC 90B SO**	104 x 212 x 129	**620,00**	**685,00**	**763,00**

BUREAU ROULANT SURÉLEVÉ 129

UNIQUEMENT AVEC SURÉLEVÉ 129 EN 90 X 190CM.
TABLETTE BUREAU EN MDF MÉLAMINÉ BLANC 15MM.

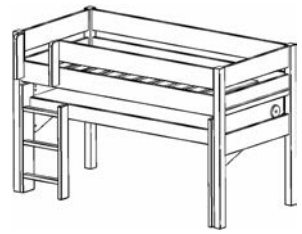

BUREAU COULISSANT GAUCHE

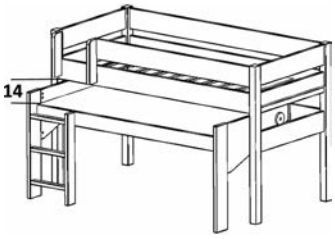

BUREAU COULISSANT DROIT

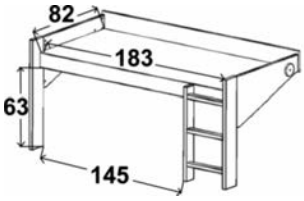

BUREAU COULISSANT GAUCHE	**X BUR G SUR129 90BF**	96 x 189 x 89	**242,00**	**309,00**	**338,00**
BUREAU COULISSANT DROIT	**X BUR D SUR129 90BF**	96 x 189 x 89	**242,00**	**309,00**	**338,00**

CAISSON 5 TIROIRS SURÉLEVÉ 129

UNIQUEMENT AVEC SURÉLEVÉ 129 EN 90 X 190CM ET AVEC LE BUREAU ROULANT.
SAPIN + MULTIPLI DE PIN.
FOND DES TIROIRS EN MDF.
1 GRAND TIROIR **À PLACER DERRIÈRE L'ÉCHELLE.**
+ 2 PETITS AU DESSUS
+ 2 MOYENS EN DESSOUS.

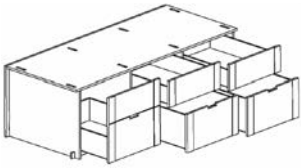

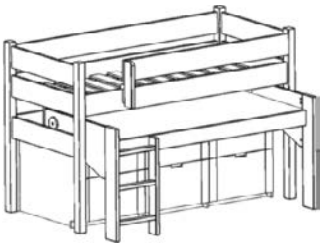

	CODE	DIMENSIONS EXTÉRIEURES L x P x H	BRUT	NATUREL	LASURES + LAQUES
	CAISSON 5T SUR 127 90 BF	82 x 189 x 61	**928,00**	**1.119,00**	**1.232,00**

MATHYBYBOLS

NEW CLASSICS - MER & MONTAGNE

SAPIN 1/2 BRUT + MDF

AMBIANCE : **COCOONING & NOUVELLE GÉNÉRATION**

	CODE	DIMENSIONS EXTÉRIEURES L x P x H	PRIX DE VENTE CONSEILLÉS (EN EURO ET TVAC) BRUT	NATUREL	LASURES + LAQUES
SURÉLEVÉ 178					
AVEC SOMMIERS DÉROULABLES. **TRAVERSES DROITES**	**X SUR178 NC 90B SO**	104 x 212 x 178	**725,00**	**805,00**	**900,00**
DENTS	**XD SUR178 NC 90B SO**	104 x 212 x 178	**755,00**	**835,00**	**930,00**
FESTONS	**XF SUR178 NC 90B SO**	104 x 212 x 178	**755,00**	**835,00**	**930,00**
SUPERPOSÉ 172 DISSOCIABLE					
AVEC SOMMIERS DÉROULABLES. **TRAVERSES DROITES**	**X SUP172 NC 90B 2SO**	104 x 212 x 170	**832,00**	**924,00**	**1.033,00**
DENTS	**XD SUP172 NC 90B 2SO**	104 x 212 x 170	**862,00**	**954,00**	**1.063,00**
FESTONS ÉCHELLE À GAUCHE OU À DROITE AU CHOIX LORS DU MONTAGE.	**XF SUP172 NC 90B 2SO**	104 x 212 x 170	**862,00**	**954,00**	**1.063,00**
PROTECTION ÉCHELLE MDF					
PPPT... «PLANCHE POUR PAS TOMBER»...	**PPPT NC**	34 x 12 x 45	**70,00**	**PAS**	**77,00**
BUREAU SURÉLEVÉ					
	BUREAU SURELEVE NC	88 x 59 x 75	**222,00**	**243,00**	**282,00**
STICK COULEUR					
STICK DE RETOUCHE COULEUR DE 10 ML. AVEC UN PETIT PINCEAU. COULEUR AU CHOIX	**STICK COULEUR**				**14,00**

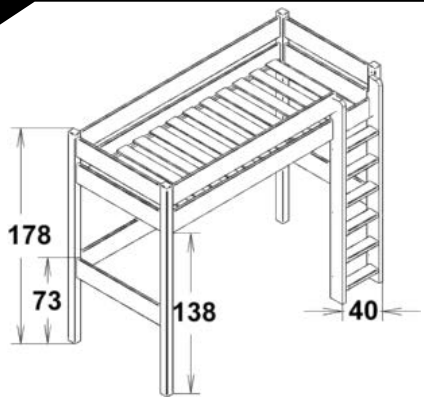

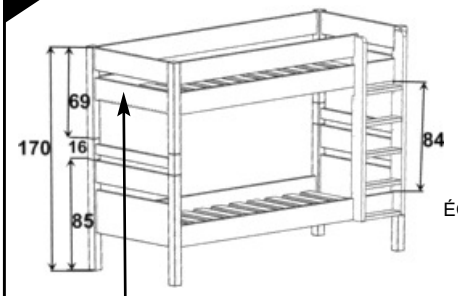

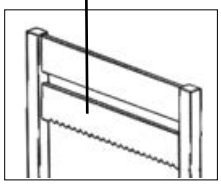

2 FAÇONS DE DISSOCIER :

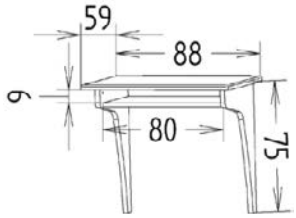

MATHYBYBOLS

NEW CLASSICS - MER & MONTAGNE

SAPIN 1/2 BRUT + MDF

AMBIANCE : **COCOONING & NOUVELLE GÉNÉRATION**

	CODE	DIMENSIONS EXTÉRIEURES L x P x H	PRIX DE VENTE CONSEILLÉS (EN EURO ET TVAC)		
			BRUT	NATUREL	LASURES + LAQUES
ETAGERE MDF SURELEVE					
LIVRÉE MONTÉE. 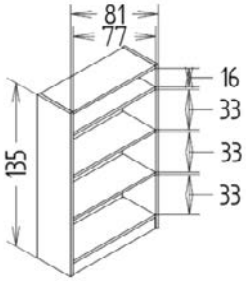	**ETAGERE SURELEVE**	81 x 31 x 135	**324,00**	**377,00**	**435,00**
ARMOIRE MDF SURÉLEVÉ					
UNIQUEMENT POUR LIT DE 90 DE LARGE. 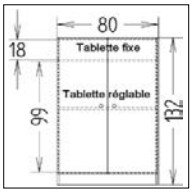	**ARMOIRE SURELEVE**	81 x 42 x 132	**498,00**	**PAS**	**617,00**
TABLETTE INTÉRIEURE SUPPLÉMENTAIRE.	**TAB SUP ARM SUR**		**55,00**	**PAS**	**68,00**

SUPPLÉMENT LITS SUR-MESURE

- Tous nos lits sont fournis pour des couchages de 200 cm.(Longueur disponible pour sommier = 198 cm).
- Nos lits sont aussi disponibles en 190cm, sans supplement de prix : à specifier à la commande.
- **Toujours commander les longerons au moins 2 cm plus longs que la mesure exacte du sommier.**
- Pour toute demande particulière : lits simples avec 2 têtes ou 2 pieds ;
  hauteur spéciale sous longerons… : supplément = **+ 26,00 €**
- Pour les lits surélevés de hauteur spéciale : supplément = **+ 126 €.**
  Partir du modèle de lit standard de hauteur supérieure et ajouter le supplément. Hauteur maximale = 180cm.

Ex. : SUR 90 x 200 hauteur 170cm en laques = partir du modèle supérieur standard = XSUR178 NC 90B SO = **900,00 €**
et ajouter le supplément = **+ 126,00 €**

N.B. Nous recoupons les pieds des têtes de lit ainsi que les montants de l'échelle par le bas, SANS modifier la hauteur des traverses de têtes, et sans modifier l'écart entre les échelons.

Modèles	¤ en largeur	¤ en longueur
XLIT NC1 sans tiroir lit	**Non disponible**	46,00
XLIT NC2 sans tiroir lit	**Non disponible**	46,00
XSUP 172 D NC	**Non disponible**	135,00
XTL 90 B MEL	**Non disponible**	132,00
XSUR 129 NC	68,00	93,00
XSUR 178 NC	84,00	93,00
Sommier Max. 90cm	36,00	37,00
Support sommier Max 200cm	**Non disponible**	17,00

N.B. **Le supplément de prix est à ajouter sur le prix de la dimension supérieure :**
Maximum 200cm de long intérieur et 90cm de large pour les lits superposés et surélevés.

Ex. : un lit X LIT NC1 en 90 x **170 cm = 406,00 €** : prix du XLIT NC1 90cm = **360,00** € en laqué
supplément longueur **+46,00** €

- Le sommier déroulable : largeur maximum 90cm et longueur maximum 200cm.
- Les tiroirs-lit restent toujours en 80 ou 90cm de large= pas de sur-mesure en largeur. Sur mesure en longueur possible, maximum 200cm.

MATHYBYBOLS

NEW CLASSICS BY FRANÇOIS LAMAZEROLLES

SAPIN 1/2 BRUT + MDF

AMBIANCE :
NOUVELLE GÉNÉRATION

	CODE	DIMENSIONS EXTÉRIEURES L x P x H	PRIX DE VENTE CONSEILLÉS (EN EURO ET TVAC) BRUT	NATUREL	LASURES + LAQUES
BIBLIOTHÈQUE					
4 TABLETTES RÈGLABLES EN HAUTEUR.	**X BIBLIO NC**	89 x 38 x 177	**478,00**	**531,00**	**593,00**
TABLETTE SUPPLÉMENTAIRE.	**X TAB BIBLIO NC**		**55,00**	**61,00**	**68,00**
ARMOIRE NEW WORKER					
ARMOIRE 2 PORTES EN MDF. SUR ROULETTES. CHANTS ET OUIES DE VENTILATISATION EN MDF HUILÉ. 2 POIGNÉES MÉTALLIQUES. 2 PORTES NOMS MÉTALLIQUES. AVEC STICKERS NOIRS :" 1, 2, HAUT, BAS", À COLLER. 4 LAQUES POUR LES PORTES : BLANC, GRIS PERLE, ARTICHAUT, ROUGE..	**X PEN NEW WORKER NC**	110 x 53 x 180	**855,00**	**PAS**	**1062,00**
COMMODE NEW WORKER					
EN MDF. CARCASSE TIROIRS EN MULTIPLEX. CHANTS ET OUIES DE VENTILATISATION EN MDF HUILÉ. 2 POIGNÉES MÉTALLIQUES. 3 PORTES NOMS MÉTALLIQUES. AVEC STICKERS NOIRS :" 1, 2, 3", À COLLER. 4 LAQUES POUR LES FACES DE TIROIRS : BLANC, GRIS PERLE, ARTICHAUT, ROUGE.	**X COM NEW WORKER NC**	92 x 46 x 90	**745,00**	**PAS**	**924,00**
BUREAU NEW WORKER					
TABLETTE ET PORTES EN MDF. CAISSONS ET TIROIRS EN SAPIN MASSIF DEMI BRUT. CHANTS ET OUIES DE VENTILATISATION EN MDF HUILÉ. 2 POIGNÉES MÉTALLIQUES. 1 PORTES NOMS MÉTALLIQUES. AVEC STICKERS NOIRS :" 1, 2, 3, HAUT, BAS", À COLLER. 4 LAQUES POUR LES PORTES : BLANC, GRIS PERLE, ARTICHAUT, ROUGE.	**X BUR NEW WORKER NC**	130 x 69 x 74	**793,00**	**PAS**	**984,00**

MATHYBYBOLS

MER & MONTAGNE

SAPIN 1/2 BRUT

AMBIANCE : **COCOONING**

X = TRAVERSES DROITES, SANS DECOUPES + BOUTONS BOIS LAQUÉS.
XD = DÉCOUPES DENTS ET ÉTOILES + BOUTONS ÉTOILES LAQUÉS.
XF = DÉCOUPES FESTONS ET COEURS + BOUTONS COEURS LAQUÉS

	CODE	DIMENSIONS EXTÉRIEURES L x P x H	PRIX DE VENTE CONSEILLÉS (EN EURO ET TVAC)		
			BRUT	NATUREL	LASURES + LAQUES
CHEVET					
TRAVERSES DROITES + BOULE **DENTS + ÉTOILE** **FESTONS + COEUR**	**X CHEVET TIR** **XD CHEVET TIR** **XF CHEVET TIR**	35 x 35 x 54	**204,00**	**227,00**	**259,00**
CHIFFONNIER					
TRAVERSES DROITES + BOULES **DENTS + ÉTOILES** **FESTONS + COEURS**	**X CHIFFONIER** **XD CHIFFONIER** **XF CHIFFONIER**	46 x 46 x 140	**615,00**	**685,00**	**785,00**
ETAGÈRES 83					
TRAVERSES DROITES **DENTS + ÉTOILES** **FESTONS + COEURS** L = 83CM.	**X ETAGERE 83** **XD ETAGERE 83** **XF ETAGERE 83**	83 x 17 x 30	**77,00**	**86,00**	**98,00**
BUREAU SANS TABLETTE					
TRAVERSES DROITES + BOULES **DENTS + ÉTOILES** **FESTONS + COEURS** PETITE ARCHELLE ARRIÈRE P 11CM.	**X BUREAU COL SS TABL** **XD BUREAU COL SS TABL** **XF BUREAU COL SS TABL**	120 x 60 x 80	**657,00**	**725,00**	**826,00**
CHAISE «CORTINA» SAPIN					
S = FOND SIMILI PAILLE B = FOND BOIS MULTIPLEX P = FOND PAILLE	**CHC S** **CHC B** **CHC P**	42 x 42 x 86	**151,00** **151,00** **158,00**	**174,00** **174,00** **180,00**	**207,00** **207,00** **214,00**
CHAISE «BASSANO» FRÊNE					
P = FOND PAILLE B = FOND MASSIF GALBÉ	**CHB P** **CHB B**	42 x 45 x 84	**157,00** **186,00**	**196,00** **232,00**	**213,00** **252,00**
STICK COULEUR					
STICK DE RETOUCHE COULEUR DE 10 ML. AVEC UN PETIT PINCEAU. COULEUR AU CHOIX	**STICK COULEUR**				**14,00**

Paule Brochère

MATHYBYBOLS

VOLUTE BY PAULE BROCHÈRE

MULTIPLEX BOULEAU

AMBIANCE : **PRINCESSE**

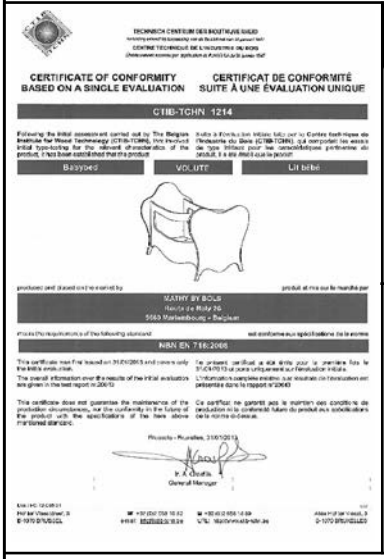

CERTIFICATE OF CONFORMITY BASED ON A SINGLE EVALUATION

CERTIFICAT DE CONFORMITÉ SUITE À UNE ÉVALUATION UNIQUE

CTIB-TCHN 1214

Bassyoed | VOLUTE | Lit bébé

MATHY BY BOLS

NBN EN 716:2006

REMARQUES

- **MULTIPLEX BOULEAU ÉP. 18MM.**
- BICOLORES STANDARDISÉS (NOUS CONSULTER) = **+ 5%.**
- FONDS DES TIROIRS = MULTIPLI.
- TOUS LES LITS SONT LIVRÉS AVEC SOMMIERS.
- MATELAS : VOIR PAGE 47.
- TOUS LES MEUBLES SONT LIVRES MONTES A L'EXCEPTION DES LITS, RAMBARDE JUNIOR, TIROIR-LIT, ARMOIRE, BUREAU ET BIBLIOTHÈQUE.

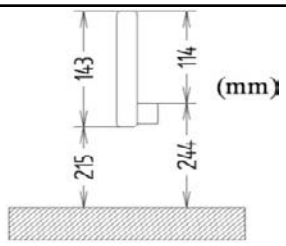

LONGERON

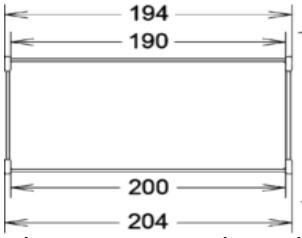

LONGUEUR INTÉRIEURE DU LIT A PRÉCISER À LA COMMANDE

	CODE	DIMENSIONS EXTÉRIEURES L x P x H	PRIX DE VENTE CONSEILLÉS (EN EURO ET TVAC) BRUT	LAQUES
LIT BEBE				
POUR MATELAS 60 X 120 CM. AVEC SOMMIER MULTIPLEX PERFORÉ, RÉGLABLE 3 POSITIONS. PLEXI DANS LES CÔTÉS.	**VOL LIT BB PLEXI**	89 x 122 x 122	**570,00**	**707,00**
LIT SIMPLE				
LONGERONS EN SAPIN MASSIF. POUR MATELAS DE 90, 120 OU 140CM DE LARGE. AVEC SOMMIER(S) DÉROULABLE(S) + 1 SUPPORT CENTRAL POUR LE 140. TÊTE H.93CM. PIED H.61CM	**VOL LIT ENFANT SO B**	119 x 204 x 93	**379,00**	**470,00**
	VOL LIT ENFANT 120B SO	149 x 204 x 93	**542,00**	**673,00**
	VOL LIT 140 B 2SO SUP	169 x 204 x 93	**623,00**	**755,00**
LIT BALDAQUIN				
LONGERONS EN SAPIN MASSIF. POUR MATELAS 90CM. AVEC SOMMIER DÉROULABLE	**VOL LIT BAL 90B SO**	119 x 204 x 215	**568,00**	**705,00**
RAMBARDE DE SÉCURITÉ JUNIOR				
EN SAPIN MASSIF = A LAQUER. 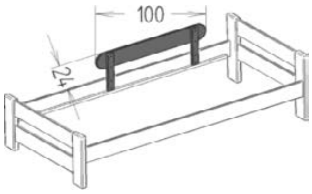	**RJ 1000 1PC**	100 x 4 x 34	**44,00**	**58,00**

MATHYBYBOLS

VOLUTE

MULTIPLEX BOULEAU | *AMBIANCE* : **PRINCESSE**

	CODE	DIMENSIONS EXTÉRIEURES L x P x H	PRIX DE VENTE CONSEILLÉS (EN EURO ET TVAC) BRUT	LAQUES
PAIRE LONGERONS JUNIORS 150CM **EN SAPIN MASSIF = A LAQUER.** 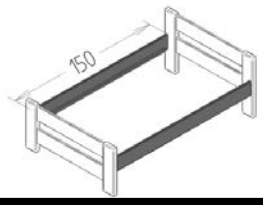	**LON 150 PAIRE**	150 x 2 x 15	**62,00**	**93,00**
TIROIRS-LIT ET RANGEMENT TIROIRS-LIT VOIR COLLLECTION DOMINIQUE PAGE 10. **EN SAPIN MASSIF = A LAQUER.**				
CHEVET 1 NICHE	**VOL CHEVET**	47 x 27 x 69	**205,00**	**254,00**
COMMODE 3 TIROIRS LE PLATEAU PEUT ACCUEILLIR UN MATELAS À LANGER.	**VOL COMMODE**	92 x 54 x 94	**680,00**	**843,00**
COFFRE À JOUETS SUR ROULETTES.	**VOL COFFRE JOUETS**	81 x 40 x 50	**294,00**	**365,00**
BIBLIOTHÈQUE 3 TABLETTES RÉGLABLES SUR CRÉMAILLÈRES.	**VOL BIBLIO**	93 x 36 x 176	**677,00**	**840,00**
TABLETTE SUPPLÉMENTAIRE	**VOL TAB SUP BIBLIO**	60 x 50 x 2	**50,00**	**61,00**
ARMOIRE 2 PORTES, MONTÉES SUR LA FACE, EN USINE.	**VOL ARM 2P**	94 x 54 x 174	**900,00**	**1116,00**
TABLETTE SUPPLÉMENTAIRE	**VOL TAB SUP ARM**	60 x 50 x 2	**50,00**	**61,00**

MATHYBYBOLS

VOLUTE

MULTIPLEX BOULEAU | *AMBIANCE* : **PRINCESSE**

	CODE	DIMENSIONS EXTÉRIEURES L x P x H	PRIX DE VENTE CONSEILLÉS (EN EURO ET TVAC) BRUT	LAQUES
SEMAINIER 7 TIROIRS	**VOL SEMAINIER**	88 x 47 x 151	**1032,00**	**1281,00**
ETAGÈRE 1 TABLETTE	**VOL ETAGERE**	87 x 30 x 70	**325,00**	**403,00**
MIROIR	**VOL MIROIR**	66 x 2 x 85	**136,00**	**168,00**
CADRE PHOTOS	**VOL CADRE**	20 x 2 x 26	**50,00**	**61,00**
PORTE-MANTEAU HAUTEUR 131CM	**VOL PORT MANT 131**	47 x 36 x 131	**149,00**	**185,00**
BUREAU 2 CAISSONS DE CHAQUE CÔTÉ.	**VOL BUREAU**	101 x 61 x 75	**639,00**	**793,00**
CHAISE FOND BOIS.	**VOL CHAISE**	45 x 38 x 98	**249,00**	**308,00**
STICK COULEUR PETIT STICK DE RETOUCHE COULEUR DE 10 ML. AVEC UN PETIT PINCEAU. COULEUR AU CHOIX	**STICK COULEUR**			**14,00**

MATHYBYBOLS

DAVID BY DAVID ENTHOVEN

MDF MÉLAMINÉ

AMBIANCE : **URBAN**

TEST ATTESTATION

CTIB-TCHN

Children's cot ref. DAVID

Mathy By Bols

EN 716-1+A1:2013

REMARQUES

- **MDF MÉLAMINÉ 18 ET 25 MM.**
- MÉLAMINE = GRIS CAPPUCCINO UNIQUEMENT.
- TOUS LES CHANTS SONT HUILÉS.
- TOUS LES LITS SONT LIVRÉS AVEC SOMMIER.
- MATELAS : VOIR PAGE 47.
- EN KIT.

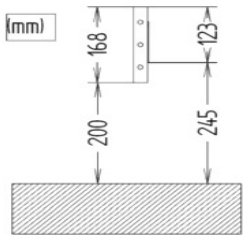

LONGERON

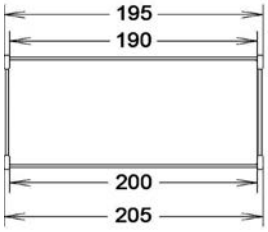

→ EX : DAV LIT ENFANT 90 F SO

→ EX : DAV LIT ENFANT 90 B SO

LONGUEUR INTÉRIEURE DU LIT A PRÉCISER À LA COMMANDE

	CODE	DIMENSIONS EXTÉRIEURES L x P x H	PRIX DE VENTE CONSEILLÉS (EN EURO ET TVAC) MÉLAMINÉ CAPPUCCINO
BERCEAU POUR MATELAS DE 40 X 80 CM. AVEC SOMMIER MÉLAMINÉ CAPPUCINNO.	**DAV BERCEAU**	64 x 92 x 86	**264,00**
LIT BÉBÉ POUR MATELAS DE 60 X 120 CM. AVEC SOMMIER MÉLAMINÉ CAPPUCINNO, RÉGLABLE EN 2 POSITIONS. VERSION BALANCELLE POSSIBLE.	**DAV LIT BB**	82 x 127 x 92	**393,00**
COMMODE A LANGER 2 PETITS TIROIRS + 1 GRAND. LE PLATEAU PEUT ACCEUILLIR 1 MATELAS A LANGER STANDARD. 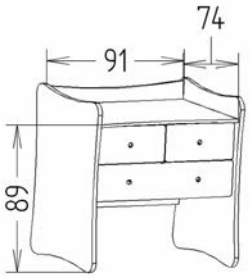	**DAV COM LANGER**	96 x 83 x 106	**361,00**
PARC FOND RÈGLABLE EN 2 POSITIONS. DIMENSIONS INTÉRIEURES : 70 X 90	**DAV PARC**	100 x 80 x 80	**343,00**

MATHYBYBOLS

DAVID

MDF MÉLAMINÉ

AMBIANCE : **URBAN**

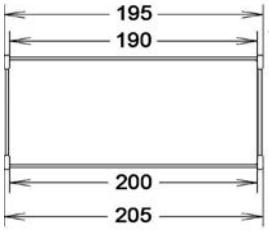

→ EX : DAV LIT ENFANT 90 F SO

(cm)

LONGUEUR INTÉRIEURE DU LIT A PRÉCISER À LA COMMANDE

→ EX : DAV LIT ENFANT 90 B SO

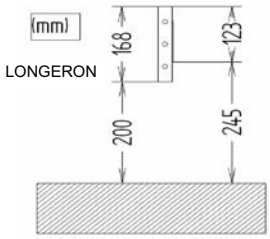

CONFORMITÉ : EN 747.

SOMMIER + MATELAS SUPÉRIEUR = 17CM MAXIMUM.
NOTRE SOMMIER DÉROULABLE = 1,5CM + UN MATELAS DE 15CM.

	CODE	DIMENSIONS EXTÉRIEURES L x P x H	PRIX DE VENTE CONSEILLÉS (EN EURO ET TVAC) MÉLAMINÉ CAPPUCCINO
LIT DAVID 1 AVEC SOMMIER PERFORÉ EN AGGLOMÉRÉ BLANC ÉP. 1,8CM 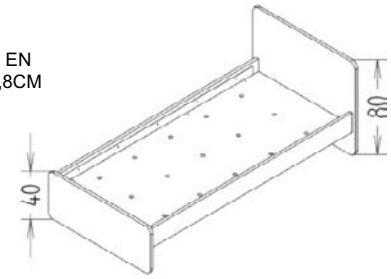 	**DAV LIT ENFANT 90B SO**	101 x 205 x 80	**222,00**
LIT DAVID 2 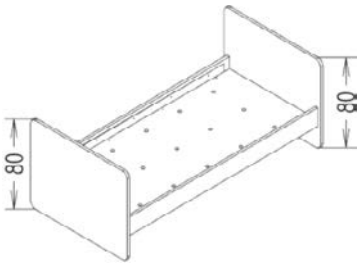 	**DAV LIT ENFANT 90B SO 2 TETE**	101 x 205 x 80	**244,00**
LIT DAVID 3 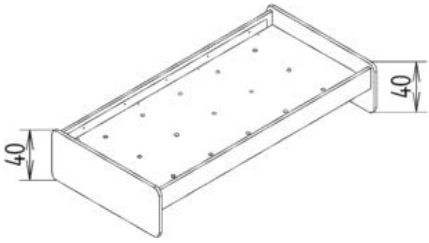 	**DAV LIT ENFANT 90B SO 2 PIED**	101 x 205 x 40	**211,00**
SUPERPOSÉ 165 INDISSOCIABLE AVEC 2 SOMMIERS PERFORÉS EN AGGLOMÉRÉ BLANC. ÉCHELLE À GAUCHE OU À DROITE AU CHOIX LORS DU MONTAGE. 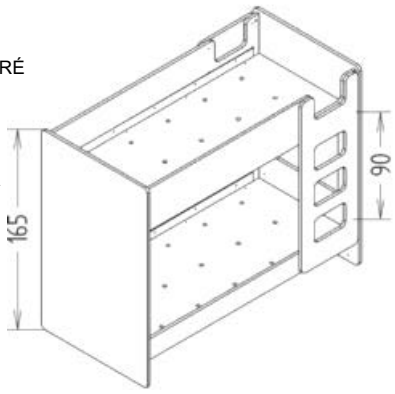 	**DAV SUP 165 90 B 2 SO**	101 x 205 x 165	**713,00**

MATHYBYBOLS

DAVID

MDF MÉLAMINÉ

AMBIANCE : **URBAN**

	CODE	DIMENSIONS EXTÉRIEURES L x P x H	PRIX DE VENTE CONSEILLÉS (EN EURO ET TVAC) MÉLAMINÉ CAPPUCCINO
SUPERPOSÉ 165 DISSOCIABLE AVEC 2 SOMMIERS PERFORÉS EN AGGLOMÉRÉ BLANC. ÉCHELLE À GAUCHE OU À DROITE AU CHOIX LORS DU MONTAGE.	**DAV SUP 165 DISS 90B 2SO**	101 x 205 x 165	**787,00**
TIROIR-LIT POUR MATELAS EP.11CM. FOND PERFORÉ EN MDF MÉLAMINÉ BLANC. AVEC 5 ROULETTES. RESTE AU SOL. FACE = 17CM.	**DAV TL 90 B MEL**	95 x 198 x 18,5	**213,00**
SURÉLEVÉ 165 AVEC SOMMIER PERFORÉ EN AGGLOMÉRÉ BLANC.	**DAV SUR 165 90 B SO**	101 x 205 x 165	**678,00**
SURÉLEVÉ 199 DISSOCIABLE AVEC SOMMIER PERFORÉ EN AGGLOMÉRÉ BLANC. DISSOCIÉ = IDEM SURÉLEVÉ H.165CM.	**DAV SUR 199 DISS 90 B SO**	101 x 205 x 199	**941,00**

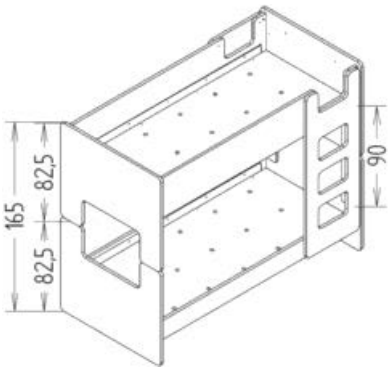

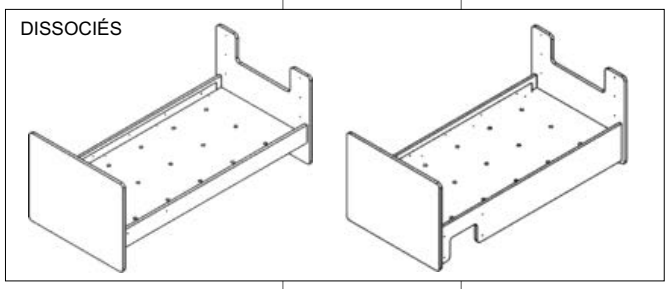

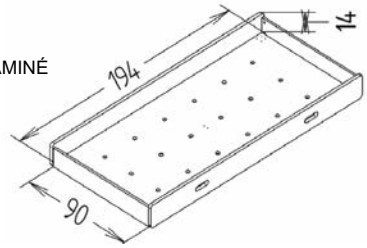

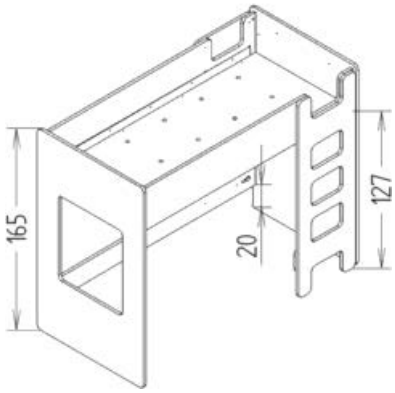

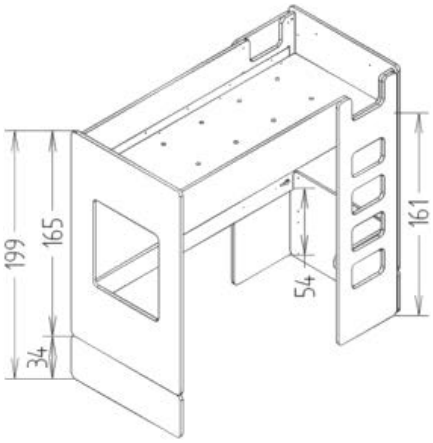

MATHYBYBOLS

DAVID

MDF MÉLAMINÉ

AMBIANCE : **URBAN**

	CODE	DIMENSIONS EXTÉRIEURES L x P x H	PRIX DE VENTE CONSEILLÉS (EN EURO ET TVAC) MÉLAMINÉ CAPPUCCINO
TABLETTE POUR LITS SURÉLEVÉS A L'UNITÉ. ETAGÈRE OU PLAN DE TRAVAIL. 3 TABLETTES MAXIMUM DANS LES SURÉLEVÉS.	**DAV TAB SUR**	95 x 50 x 2,5	**59,00**
ESCALIER 5 CASIERS CONVIENT POUR LES LITS H.165CM.	**DAV ESCALIER SURELEVE 5**	50 x 129 x 136	**420,00**
ESCALIER 6 CASIERS CONVIENT POUR LES LITS H.199CM.	**DAV ESCALIER SURELEVE 6**	50 x 155 x 163	**563,00**
ARMOIRE 2 PORTES 4 PETITES TABLETTES RÉGLABLES SUR TAQUETS MÉTALLIQUES. 4 PIEDS RÉGLABLES.	**DAV ARM 2P**	99 x 55 x 202	**879,00**
CHEVET 3 TIROIRS 4 PIEDS RÉGLABLES.	**DAV CHEVET 3T**	55 x 45 x 57	**311,00**
CHEVET 4 TIROIRS 4 PIEDS RÉGLABLES.	**DAV CHEVET 4T**	55 x 45 x 74	**353,00**

MATHYBYBOLS

DAVID

MDF MÉLAMINÉ

AMBIANCE : **URBAN**

	CODE	DIMENSIONS EXTÉRIEURES L x P x H	PRIX DE VENTE CONSEILLÉS (EN EURO ET TVAC) MÉLAMINÉ CAPPUCCINO
COMMODE 3 TIROIRS 4 PIEDS RÉGLABLES.	**DAV COMMODE 3T**	99 x 55 x 75	**430,00**
BUREAUX 99 ET 138	**DAV BUREAU 99 BAS**	99 x 55 x 67	**177,00**
	DAV BUREAU 99	99 x 55 x 75	**187,00**
	DAV BUREAU 138 BAS	138 x 55 x 67	**200,00**
	DAV BUREAU 138	138 x 55 x 75	**217,00**
BANC	**DAV BANC 85**	85 x 28 x 42	**118,00**
CAISSON BUREAU 3 TIROIRS SE FIXE SOUS LA TABLETTE DES BUREAUX BAS OU DES BUREAUX HAUTS. BUREAUX VOIR CI-DESSUS.	**DAV CAISSON 3 T**	39 x 43 x 50	**249,00**
CAISSON BUREAU 4 TIROIRS SE FIXE SOUS LA TABLETTE DES BUREAUX HAUTS UNIQUEMENT. BUREAUX VOIR CI-DESSUS.	**DAV CAISSON 4 T**	39 x 47 x 67	**295,00**

MATHYBYBOLS

DAVID

MDF MÉLAMINÉ

AMBIANCE : **URBAN**

	CODE	DIMENSIONS EXTÉRIEURES L x P x H	PRIX DE VENTE CONSEILLÉS (EN EURO ET TVAC) MÉLAMINÉ CAPPUCCINO
ÉTAGÈRE 60 AVEC 2 TABLETTES. SE FIXE AU MUR OU SUR LES PANNEAUX DES LITS SUPERPOSÉS OU SURÉLEVÉS.	**DAV ETA 60 2 TAB**	100 x 30 x 60	**165,00**
ÉTAGÈRE 120 AVEC 4 TABLETTES.	**DAV ETA 120 4 TAB**	100 x 30 x 120	**239,00**
ÉTAGÈRE 180 AVEC 6 TABLETTES. 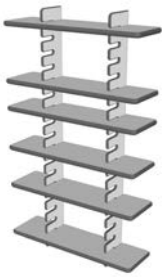	**DAV ETA 180 6 TAB**	100 x 30 x 180	**359,00**
TABLETTES SUPPLÉMENTAIRES TABLETTES SUPPLÉMENTAIRES POUR LES ÉTAGÈRES.	**DAV ETA TAB SUPPLL**	100 x 30 x 2,5	**42,00**

MATHYBYBOLS

FUSION BY DAVID ENTHOVEN

MULTIPLEX BOULEAU + ALU

AMBIANCE : **ECO DESIGN**

REMARQUES

- **MULTIPLEX BOULEAU 18 MM + ALU.**
- BICOLORES STANDARDISÉS (NOUS CONSULTER) = **+ 5%.**
- AVEC PROFILÉ ALU SOIT LAQUÉ BLANC **(BC)** SOIT ANODISÉ **(ANO)**, SAUF POUR LE BLOC 3 TIROIRS ET LE TABOURET.
- TOUS LES LITS «FUSION» SONT LIVRÉS AVEC SOMMIER.
- MATELAS : VOIR PAGE 47.
- EN KIT, À L'EXEPTION DU PLAN À LANGER, DU BLOC TIROIRS ET DU TABOURET.

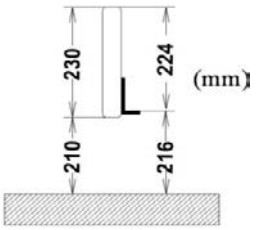

LONGERON

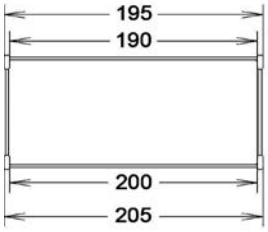

→EX : FUS LIT ENFANT 90 F SO

→EX : FUS LIT ENFANT 90 B SO

LONGUEUR INTÉRIEURE DU LIT A PRÉCISER À LA COMMANDE

	CODE	DIMENSIONS EXTÉRIEURES L x P x H	PRIX DE VENTE CONSEILLÉS (EN EURO ET TVAC) BRUT	NATUREL	LAQUES
LIT BÉBÉ					
POUR MATELAS DE 60 X 120 CM. AVEC SOMMIER MULTIPLEX BOULEAU PERFORÉ, RÉGLABLE EN 3 POSITIONS.	**FUS LIT BB ANO**	64 x 124 x 85	**616,00**	**655,00**	**711,00**
	FUS LIT BB BC	64 x 124 x 85	**616,00**	**655,00**	**711,00**
LIT ENFANT					
AVEC SOMMIER PERFORÉ EN AGGLOMÉRÉ BLANC ÉP. 1,8CM. 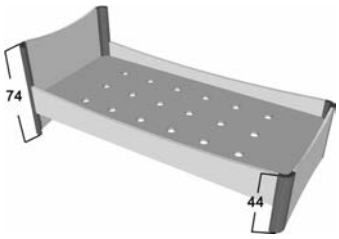	**FUS LIT ENFANT 90B SO ANO**	95 x 205 x 75	**410,00**	**424,00**	**460,00**
	FUS LIT ENFANT 90B SO BC	95 x 205 x 75	**410,00**	**424,00**	**460,00**
SUPERPOSÉ 162 INDISSOCIABLE					
AVEC 2 SOMMIERS PERFORÉS EN AGGLOMÉRÉ BLANC. ÉCHELLE À GAUCHE OU À DROITE AU CHOIX LORS DU MONTAGE. 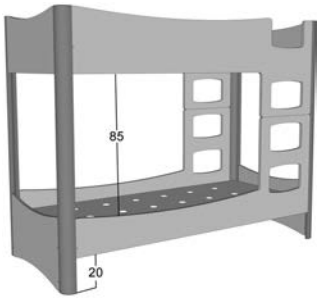	**FUS SUP 162 90B 2SO ANO**	95 x 205 x 162	**958,00**	**1007,00**	**1094,00**
	FUS SUP 162 90B 2SO BC	95 x 205 x 162	**958,00**	**1007,00**	**1094,00**
TIROIR-LIT					
POUR MATELAS EP.11CM. FOND PERFORÉ EN MDF MÉLAMINÉ BLANC. AVEC 5 ROULETTES. RESTE AU SOL. FACE = 18CM. 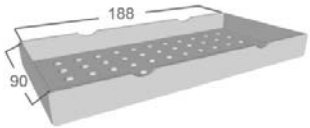	**FUS TL 90 B**	94 x 188 x 20	**342,00**	**370,00**	**402,00**
STICK COULEUR					
PETIT STICK DE RETOUCHE COULEUR DE 10 ML. AVEC UN PETIT PINCEAU. COULEUR AU CHOIX	**STICK COULEUR**				**14,00**

MATHYBYBOLS

FUSION

MULTIPLEX BOULEAU + ALU

AMBIANCE : **ECO DESIGN**

	CODE	DIMENSIONS EXTÉRIEURES L x P x H	PRIX DE VENTE CONSEILLÉS (EN EURO ET TVAC)		
			BRUT	NATUREL	LAQUES
SURÉLEVÉ 162 AVEC SOMMIER PERFORÉ EN AGGLOMÉRÉ BLANC. ÉCHELLE À GAUCHE OU À DROITE AU CHOIX LORS DU MONTAGE.	**FUS SUR 162 90B SO ANO**	95 x 205 x 162	**798,00**	**846,00**	**919,00**
	FUS SUR 162 90B SO BC	95 x 205 x 162	**798,00**	**846,00**	**919,00**
ARMOIRE 2 PORTES 4 TABLETTES RÉGLABLES SUR TAQUETS. 1 PENDERIE FIXE. RÉVERSIBLE	**FUS ARM 2P ANO**	107 x 58 x 180	**872,00**	**1071,00**	**1164,00**
	FUS ARM 2P BC	107 x 58 x 180	**872,00**	**1071,00**	**1164,00**
COMMODE 3 TIROIRS INTÉRIEUR DES TIROIRS EN VERNI NATUREL.	**FUS COMMODE ANO**	107 x 58 x 86	**824,00**	**873,00**	**948,00**
	FUS COMMODE BC	107 x 58 x 86	**824,00**	**873,00**	**948,00**
PLAN A LANGER	**FUS PLAN LANGER**	54 x 70 x 13	**108,00**	**123,00**	**133,00**
BUREAU 1 TIROIR	**FUS BUREAU ANO**	134 x 66 x 76	**612,00**	**702,00**	**763,00**
	FUS BUREAU BC	134 x 66 x 76	**612,00**	**702,00**	**763,00**
BLOC 3 TIROIRS PIEDS EN HÊTRE. PAS DE PROFILÉ ALU.	**FUS BT**	45 x 66 x 76	**334,00**	**408,00**	**443,00**
TABOURET ASSISE EN MULTIPLEX BOULEAU 18MM. PIEDS EN HÊTRE. PAS DE PROFILÉ ALU.	**FUS TABOURET**	34 x 34 x 44	**99,00**	**121,00**	**131,00**

MATHYBYBOLS

MADAVIN BY ALBANE DE SIGY-CROMBACK

MDF

AMBIANCE : **VINTAGE**

REMARQUES

- **MDF 18 ET 25 MM.**
- AVEC GRAVURE MADAKET ET MADAVIN.
- BICOLORES STANDARDISÉS (NOUS CONSULTER) = **+ 5 %**.
- TOUS LES LITS SONT LIVRÉS AVEC SOMMIER.
- MATELAS : VOIR PAGE 47.
- TOUS LES MEUBLES SONT MONTÉS A L'EXCEPTION DU LIT BÉBÉ, DES LITS JUNIORS, DES TIROIRS-LIT, DU CHEVET MADAVIN, DU TABOURET MADAVIN, DES BUREAUX, ET DES SÉPARATEURS MADAKET.

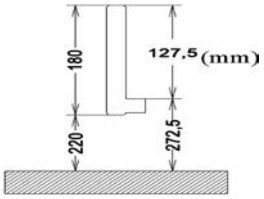

LONGERON

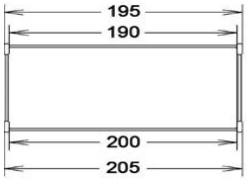

→ EX : MAD LIT 90 **F** SO MADAVIN

→ EX : MAD LIT 90 **B** SO MADAVIN

LONGUEUR INTÉRIEURE DU LIT A PRÉCISER À LA COMMANDE

	CODE	DIMENSIONS EXTÉRIEURES L x P x H	PRIX DE VENTE CONSEILLÉS (EN EURO ET TVAC) BRUT	LAQUES
LIT BÉBÉ MADAVIN POUR MATELAS DE 60 X 120 CM. AVEC SOMMIER MULTIPLEX PERFORÉ, RÉGLABLE EN 3 POSITIONS. 2 BARREAUX AMOVIBLES SUR 1 CÔTÉ.	**MADAVIN LIT BB**	75 x 125 x 89	**395,00**	**545,00**
LIT JUNIOR MADAVIN AVEC SOMMIER DÉROULABLE. **LONGERONS EN SAPIN MASSIF.**	**MADAVIN LIT 90B SO**	94 x 205 x 80	**279,00**	**371,00**
	MADAVIN LIT 90F SO	94 x 195 x 80	**279,00**	**371,00**
	MADAVIN LIT 90X150 SO	94 x 155 x 80	**279,00**	**371,00**
CHEVET MADAVIN	**MADAVIN CHEVET**	40 x 30 x 45	**153,00**	**204,00**
COMMODE MADAVIN 3 TIROIRS NEW	**MADAVIN COMMODE**	96 x 50 x 93	**612,00**	**796,00**
PLAN À LANGER COMMODE MADAVIN NEW	**MADAVIN PLAN LANGER**	61 x 75 x 27 intérieur 57 x 75 x 13	**108,00**	**133,00**

MATHYBYBOLS

MADAVIN BY ALBANE DE SIGY-CROMBACK

MDF

AMBIANCE : **VINTAGE**

	CODE	DIMENSIONS EXTÉRIEURES L x P x H	PRIX DE VENTE CONSEILLÉS (EN EURO ET TVAC) BRUT	LAQUES
BUREAU MADAVIN	**MADAVIN BUREAU**	120 x 60 x 72	**426,00**	**567,00**
TABOURET MADAVIN	**MADAVIN TABOURET**	40 x 29 x 42	**93,00**	**124,00**
STICK COULEUR STICK DE RETOUCHE COULEUR DE 10 ML. AVEC UN PETIT PINCEAU. COULEUR AU CHOIX	**STICK COULEUR**			**14,00**

MATHYBYBOLS

MADAKET

BY ALBANE DE SIGY-CROMBACK

MDF

AMBIANCE :
CITY DESIGN

	CODE	DIMENSIONS EXTÉRIEURES L x P x H	PRIX DE VENTE CONSEILLÉS (EN EURO ET TVAC) BRUT	LAQUES
LIT JUNIOR MADAKET				
AVEC SOMMIER DÉROULABLE. **LONGERONS EN SAPIN MASSIF.**	**MADAKET LIT 90B SO**	94 x 205 x 80	**270,00**	**360,00**
	MADAKET LIT 90F SO	94 x 195 x 80	**270,00**	**360,00**
	MADAKET LIT 90X150 SO	94 x 155 x 80	**270,00**	**360,00**
TIROIR-LIT MADAKET				
POUR MATELAS EP.11CM. FOND PERFORÉ EN MDF MÉLAMINÉ BLANC. AVEC 5 ROULETTES. RESTE AU SOL. 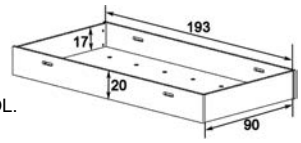	**MADAKET TL 90 B**	93 x 196 x 21	**248,00**	**330,00**
	MADAKET TL 90 F	93 x 196 x 21	**248,00**	**330,00**
CHEVET MADAKET				
	MADAKET CHEVET	45 x 35 x 45	**263,00**	**351,00**
COFFRE MADAKET				
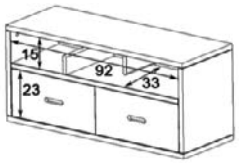	**MADAKET COFFRE**	96 x 35 x 45	**445,00**	**594,00**
BIBLIOTHÈQUE MADAKET				
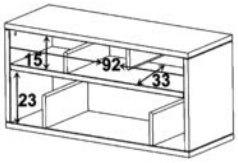	**MADAKET BIBLIO**	96 x 35 x 45	**323,00**	**430,00**
COMMODE MADAKET				
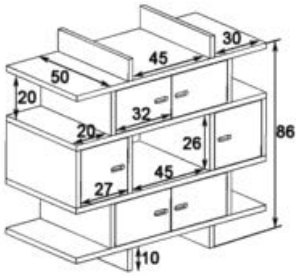	**MADAKET COMMODE**	110 x 50 x 96	**742,00**	**989,00**

MATHYBYBOLS

MADAKET

BY ALBANE DE SIGY-CROMBACK

MDF

AMBIANCE : **CITY DESIGN**

	CODE	DIMENSIONS EXTÉRIEURES L x P x H	PRIX DE VENTE CONSEILLÉS (EN EURO ET TVAC) BRUT	LAQUES
BUREAU MADAKET				
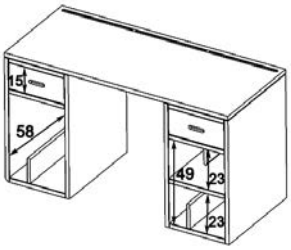	**MADAKET BUREAU**	140 x 60 x 74	**634,00**	**845,00**
BUREAUX MADAKET SUR-MESURE NEW				
EXEMPLES : 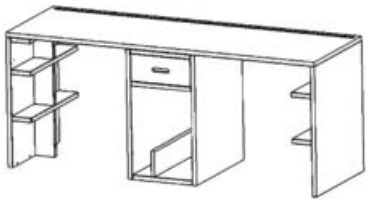 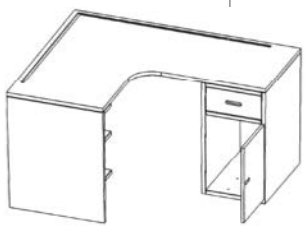				
CAISSON 1 TIROIR + 1 TABLETTE + 2 SÉPARATEURS	**MADAKET COLO BUR TAB**		**260,00**	**352,00**
CAISSON 1 TIROIR + 1 SÉPARATEUR	**MADAKET COLO BUR**		**260,00**	**352,00**
PORTE POUR CAISSON 1 TIROIR, SANS SÉPARATEUR	**MADAKET PORT BUR**		**45,00**	**62,00**
JOUE AVEC TABLETTES	**MADAKET JOUE BUR**		**104,00**	**141,00**
TABLETTE + RAINURE CRAYONS : À DÉCOUPER SUR-MESURE DANS 1 PANNEAU DE :				
TABLETTE DROITE	**MADAKET TAB BUR SM.....**			
DE 0 CM À 120 CM			**125,00**	**156,00**
DE 121 CM À 180 CM			**169,00**	**211,00**
DE 181 CM À 240 CM			**203,00**	**253,00**
TABLETTE EN COIN	**MADAKET TAB COIN BUR SM.....**			
DE 120 CM À 120 CM			**227,00**	**284,00**
DE 120 CM À 180 CM			**293,00**	**366,00**
DE 120 CM À 240 CM			**344,00**	**430,00**

François Lamazerolles

MATHYBYBOLS

LITS CRÉATIFS

LITS CABANES BY FRANÇOIS LAMAZEROLLES

MDF + SAPIN OU TILLEUL

CERTIFICATE OF CONFORMITY
BASED ON A SINGLE EVALUATION

CERTIFICAT DE CONFORMITÉ
SUITE À UNE ÉVALUATION UNIQUE

CTIB-TCHN 1212

MATHY BY BOLS

NBN EN 747: 2012

REMARQUES

- 2 FABRICATIONS : MDF + SAPIN DEMI-BRUT : FINITION BRUT OU LAQUÉ
  OU TILLEUL MASSIF DEMI BRUT : BRUTE (SANS FINITION), OU VERNI NATUREL., OU VERNI NO VISIBLE.
- PANNEAUX ASSEMBLÉS EN ATELIER : LA CABANE SIMPLE = 17 PIÈCES.
  N.B. TILLEUL EN BOIS DE SCIAGE :PLANCHES AVEC OXYDATION, AVEC NUANCES GRISÂTRES.
  TRAITS DE SCIE VOLONTAIREMENT MARQUÉS.
  CHAQUE PIÈCE, CHAQUE PLANCHE EST UNIQUE, AVEC UNE FINITION IRRÉGULIÈRE.
- BICOLORES STANDARDISÉS (NOUS CONSULTER) = **+ 5 %.**
- PLANCHES VOLONTAIREMENT DÉSTRUCTURÉES, COMME UNE VRAIE CABANE PERCHÉE DANS UN ARBRE.
- POUR MATELAS DE 90 X 190 X ÉP.12CM. NON COMPRIS. MATELAS : VOIR PAGE 47.
- LE MODULE CABANE SUPERPOSÉE S'ADAPTE EN DESSOUS DES CABANES SIMPLES.
- EN KIT.

CABANES MDF + SAPIN

SIMPLE :

PIEDS
STRUCTURE
+ LONGERONS
= SAPIN
DEMI BRUT.

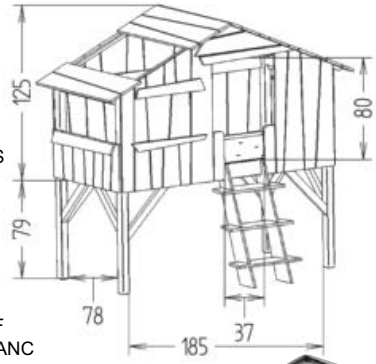

SOMMIER MDF
MÉLAMINÉ BLANC
PERFORÉ.

SUPERPOSÉE :

DOS DU LIT BAS
= PANNEAU PLEIN.

AVEC STICK COULEUR
POUR CACHER LES
TÊTES DE VIS.

CODE	DIMENSIONS EXTÉRIEURES L x P x H	PRIX DE VENTE CONSEILLÉS (EN EURO ET TVAC) BRUT	LAQUES
CAB LIT 90F MDF	139 x 229 x 205	**1415,00**	**2128,00**
CAB LIT SUP 90F MDF	139 x 229 x 221	**1849,00**	**2780,00**

CABANES TILLEUL

SIMPLE :

SOMMIER MULTIPLEX
PERFORÉ.

SUPERPOSÉE :

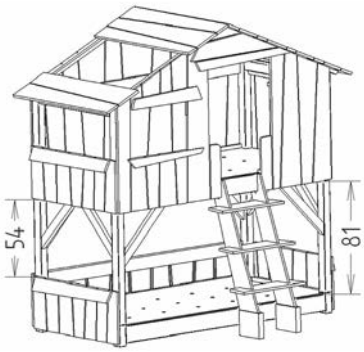

CODE	DIMENSIONS EXTÉRIEURES L x P x H	BRUT	VERNI NATUREL	VERNI N0 VISIBLE
CAB LIT 90F TILLEUL MASS	+/-150 x 229 x 205	**1596,00**	**1915,00**	**2213,00**
CAB LIT SUP 90F TILL MASS	+/-150 x 229 x 221	**2157,00**	**2596,00**	**2975,00**

François Lamazerolles

MATHYBYBOLS

LITS CRÉATIFS

LIT CARAVANE & LIT TENTE

BY FRANÇOIS LAMAZEROLLES

MDF + SAPIN

REMARQUES

- **MDF 12 ET 18 MM.**
- BICOLORES STANDARDISÉS (NOUS CONSULTER) = **+ 5 %.**
- MATELAS : VOIR PAGE 47.
- AVEC RIDEAU ÉCRU INTEMPOREL : NETTOYAGE À SEC
- EN KIT.

	CODE	DIMENSIONS EXTÉRIEURES L x P x H	PRIX DE VENTE CONSEILLÉS (EN EURO ET TVAC) BRUT	LAQUES
CARAVANE				
• **POUR MATELAS 90 X 190 CM.** • SOMMIER MDF MÉLAMINÉ BLANC PERFORÉ. • PORTE GAUCHE OU DROITE AU CHOIX. • SOCLE TIROIR 80 X 140 CM = GRIS BASALTE + ROUE NOIRE ET GRISE. • 1 CAISSON LE LONG DU MATELAS + 2 ÉTAGÈRES INTÉRIEURES. • 2 PATÈRES. • 1 TOILE ÉCRU AMOVIBLE. • 1 PLAQUE D'IMMATRICULATION PERSO : 8 CARACTÈRES MAXIMUM. • 2 FEUX CATADIOPTRES.				
CARAVANE + SOCLE	**CAR LIT 90 F** **CAR SOCLE**	112 x 197 x 148	**835,00**	**1232,00**
COFFRE + TIMON	**CAR TIM COF**	49 x 90 x 69	**108,00**	**194,00**
		TOTAL :	**= 943,00**	**= 1426,00**
ROUE SUPPLÉMENTAIRE SI CARAVANE AU CENTRE D'1 PIÈCE	**CAR ROUE**		**33,00**	**58,00**
SUPPLÉMENT CARAVANE BRUTE + SOCLE GRIS BASALTE			**+ 102,00**	
TENTE				
STRUCTURE TENTE				
POUR MATELAS 90 X 200 CM	**TEN LIT 90 B**	110 x 218 x 146	**411,00**	**610,00**
POUR MATELAS 90 X 190 CM	**TEN LIT 90 F**	110 x 208 x 146	**411,00**	**610,00**
1 TOILE ÉCRU AMOVIBLE + LIENS.				
S'ENFILE SUR **LIT PAUL**				
COLLECTION DOMINIQUE				
POUR MATELAS 90 X 200	**PA 90 BB**	98 x 209 x 36	**165,00**	**221,00**
POUR MATELAS 90 X 190	**PA 90 BF**	98 x 199 x 36	**165,00**	**221,00**
SOMMIER DÉROULABLE 90 X 200	**SO 90 B**	90 x 200 x 1,5	**49,00**	
SOMMIER DÉROULABLE 90 X 190	**SO 90 F**	90 x 190 x 1,5	**49,00**	
TIROIR LIT COLLECTION DOMINIQUE				
POUR LIT 90 X 200	**TL 90 B MEL**	94 x 198 x 18	**222,00**	**287,00**
POUR LIT 90 X 190	**TL 90 F MEL**	94 x 188 x 18	**222,00**	**287,00**
AVEC FOND MDF MÉLAMINÉ BLANC		***TOTAL :***	**= 847,00**	**= 1167,00**
STICK COULEUR				
PETIT STICK DE RETOUCHE COULEUR DE 10 ML. AVEC UN PETIT PINCEAU. COULEUR AU CHOIX	**STICK COULEUR**			**14,00**

MATHYBYBOLS

LITS CRÉATIFS | *WAGON* | **MDF**

REMARQUES

- **MDF.**
- BICOLORES STANDARDISÉS (NOUS CONSULTER) = **+ 5 %.**
- POUR MATELAS DE 90 X 190 CM.
- MATELAS : VOIR PAGE 47.
- SOMMIER MDF MÉLAMINÉ BLANC PERFORÉ.
- SOCLE 2 TIROIRS DE RANGEMENT EN GRIS BASALTE + ROUES NOIRES.
- À L'INTÉRIEUR : 1 CAISSON LE LONG DES MATELAS + 2 ÉTAGÈRES.
- À L'EXTÉRIEUR : 1 ÉTAGÈRE SUPPLÉMENTAIRE OU 1 BUREAU. À SUSPENDRE À GAUCHE OU À DROITE.
- EN KIT.

WAGON

	CODE	DIMENSIONS EXTÉRIEURES L x P x H	PRIX DE VENTE CONSEILLÉS (EN EURO ET TVAC) BRUT	LAQUES
WAGON + SOCLE 2 TIROIRS ÉCHELLE GAUCHE OU DROITE AU CHOIX LORS DU MONTAGE.	**WAG LIT SUP 90F** **WAG SOCLE**	126 x 195 x 188	**1.059,00**	**1.410,00**
ETAGÈRE SUPPLÉMENTAIRE À SUSPENDRE À L'EXTÉRIEUR L.111,5 X P.25 X H.35CM.	**WAG ETAGERE**	126 x 218 x 188	**55,00**	**65,00**
BUREAU SUPPLÉMENTAIRE À SUSPENDRE À L'EXTÉRIEUR. L.100 X P.58,5 X H.78CM	**WAG BUREAU**	126 x 218 x 188	**199,00**	**250,00**
		TOTAL :	**1.313,00**	**1.725,00**
SUPPLÉMENT WAGON BRUTE + SOCLE GRIS BASALTE			**+ 99,00**	

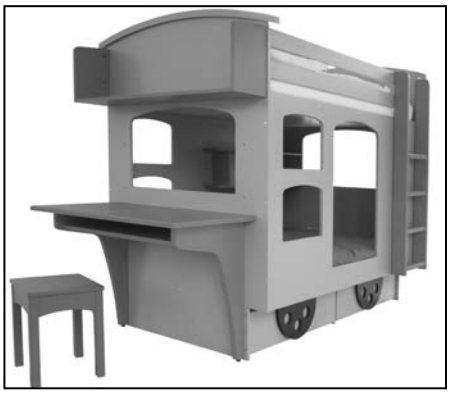

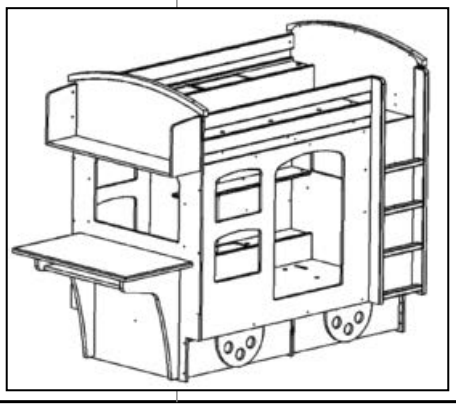

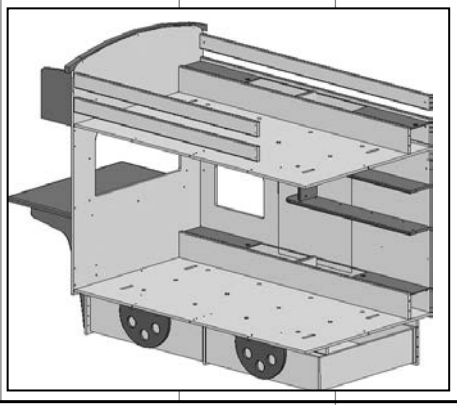

MATHYBYBOLS

ARBRES BY CHRISTOPHE BOULIN	**MDF**	*AMBIANCE* : **AMOUREUX DE LA NATURE**

REMARQUES

- **MDF 18 MM.**
- BICOLORES STANDARDISÉS (NOUS CONSULTER) = **+ 5%**.
- AVEC VIS ET CALLES D'ÉPAISSEUR POUR FIXATION MURALE RECOMMANDÉE.
- AVEC STICK COULEUR POUR CACHER LES TÊTE DE VIS.
- CERTAINS TROUS D'ASSEMBLAGE RESTENT VISIBLES.
- EN KIT.

	CODE	DIMENSIONS EXTÉRIEURES L x P x H	PRIX DE VENTE CONSEILLÉS (EN EURO ET TVAC) BRUT	LAQUES
BIBLIOTHÈQUE LOUANE PROFONDEUR TABLETTES = 24 CM.	**ARB BIBLIO LOUANE**	122 x 55 x 182	**376,00**	**571,00**
BIBLIOTHÈQUE TESS PROFONDEUR TABLETTES = 24,5 CM.	**ARB BIBLIO TESS**	239 x 55 x 221	**701,00**	**1505,00**
BIBLIOTHÈQUE SAM GAUCHE PROFONDEUR TABLETTES = 24 CM. COMMODE = EN SUPPLÉMENT : PAGE 16.	**ARB BIBLIO SAM G**	120 x 44 x 188	**376,00**	**571,00**
BIBLIOTHÈQUE SAM DROIT PROFONDEUR TABLETTES = 24 CM.	**ARB BIBLIO SAM D**	120 x 44 x 188	**376,00**	**571,00**
STICK COULEUR STICK DE RETOUCHE COULEUR DE 10 ML. AVEC UN PETIT PINCEAU. COULEUR AU CHOIX	**STICK COULEUR**			**14,00**

MATHYBYBOLS

ARBRES BY CHRISTOPHE BOULIN	**MDF**	*AMBIANCE* : **AMOUREUX DE LA NATURE**

REMARQUES

- MDF 18 MM.
- **UNIQUEMENT POUR LES LITS SUPERPOSÉS ET SURÉLEVÉS COLLECTION DOMINIQUE.**
- **PRÉCISER À LA COMMANDE, POUR QUEL MODÈLE DE LIT.**
- L' ARBRE JULES 90 SE FIXE SUR LES PIEDS DU LIT.
- L' ARBRE JULES 50 SE FIXE SUR L'AVANT DU LIT.
- LES TABLETTES COIN SE PLACENT À L'EXTÉRIEUR ET PARFOIS À L'INTÉRIEUR DU LIT.
- EN KIT.

	CODE	DIMENSIONS EXTÉRIEURES L x P x H	PRIX DE VENTE CONSEILLÉS (EN EURO ET TVAC)	
			BRUT	LAQUES
BIBLIOTHÈQUES JULES 90 ET 50 AVEC 6 TABLETTES COIN 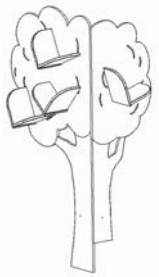	**ARB BIBLIO JULES 90** **ARB BIBLIO JULES 50** **ARB TAB COIN JULES**	52 x 91 x 184	**444,00**	**630,00**
BIBLIOTHÈQUE JULES 90 AVEC 4 TABLETTES COIN	**ARB BIBLIO JULES 90** **ARB TAB COIN JULES**	89 x 1,8 x 184	**268,00**	**382,00**
BIBLIOTHÈQUE JULES 50 AVEC 2 TABLETTES COIN	**ARB BIBLIO JULES 50** **ARB TAB COIN JULES**	52 x 1,8 x 158	**176,00**	**248,00**
TABLETTE COIN JULES TABLETTE COIN SUPPLÉMENTAIRE (MONTÉE)	**ARB TAB COIN JULES**	36 x 20 x 20	**37,00**	**49,00**

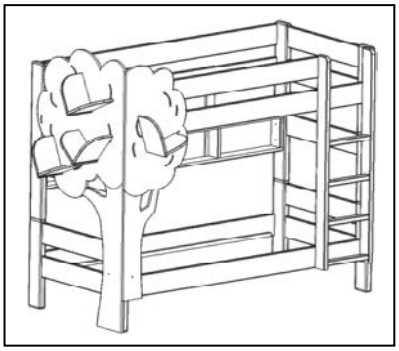

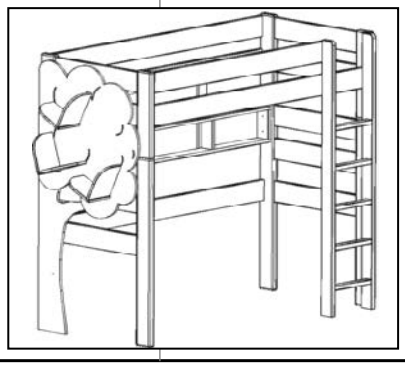

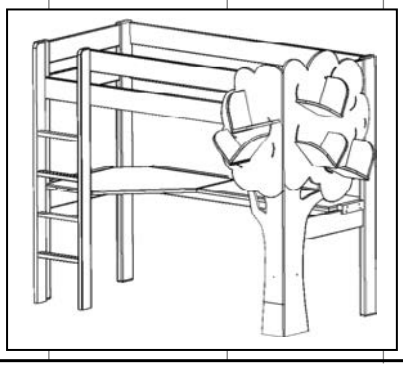

Alain Gilles.

MATHYBYBOLS

VESSEL BY ALAIN GILLES

CHÊNE MASSIF OU HÊTRE + MDF

REMARQUES

- CHÊNE MASSIF = BRUT (SANS FINITION) OU VERNI NO VISIBLE.
- MDF + PIÈTEMENTS HÊTRE MASSIF = FINITIONS LAQUÉES.
- ASSISE ÉP. 25MM. SECTION PIEDS ET TRAVERSES 32 X 32 OU 38 X 38.
- LIVRÉS MONTÉS.

BUREAUX & BANCS CHÊNE

PETIT MODÈLE :

GRAND MODÈLE :

	CODE	DIMENSIONS EXTÉRIEURES L x P x H	PRIX DE VENTE CONSEILLÉS (EN EURO ET TVAC) BRUT	VERNI	LAQUÉ
	VES PET BUREAU	110 x 56 x 65	**513,00**	**623,00**	**PAS**
	VES PET BANC	95 x 29 x 38	**227,00**	**312,00**	**PAS**
	VES GRD BUREAU	120 x 60 x 75	**542,00**	**691,00**	**PAS**
	VES GRD BANC	110 x 29 x 42	**237,00**	**328,00**	**PAS**

BUREAUX & BANCS MDF + HÊTRE

PETIT MODÈLE :

GRAND MODÈLE :

	VES PET BUREAU H	110 x 56 x 65	**PAS**	**PAS**	**524,00**
	VES PET BANC H	95 x 29 x 38	**PAS**	**PAS**	**237,00**
	VES GRD BUREAU H	120 x 60 x 75	**PAS**	**PAS**	**555,00**
	VES GRD BANC H	110 x 29 x 42	**PAS**	**PAS**	**246,00**

ACCESSOIRES

CHÊNE BRUT, ROUGE, OU BLEU.

PORTE BICS, PORTE DOCUMENTS, DIVERS RANGEMENTS.
SE GLISSE DANS LA RAINURE DU PLATEAU.

			BRUT	ROUGE OU BLEU	
VESSEL SIMPLE 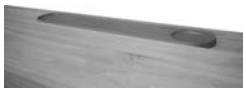	**VES SIMPLE**	60 x 13 x 1,4	**31,00**	**44,00**	
VESSEL CHEMINÉE	**VES CHEMINÉE**	60 x 13 x 50	**40,00**	**62,00**	
VESSEL CHATEAU	**VES CHATEAU**	60 x 13 x 10	**52,00**	**77,00**	

COUSSINS POUR BANCS

COUSSINS EN FEUTRINE ROUGE

PETIT COUSSIN	**VES PET COUSSIN**	93 x 27 x 3	**114,00**		
GRAND COUSSIN	**VES GRD COUSSIN**	118 x 27 x 3	**114,00**		

MATHYBYBOLS

TABLES, CHAISES DE JEU & CABANES MINIATURES

MULTIPLEX+HÊTRE OU MDF

REMARQUES

- LES TABLES ET CHAISES DE JEU “FLORE & LUCY” SONT FABRIQUÉES EN MULTIPLEX BOULEAU : PIÈTEMENTS EN HÊTRE MASSIF.
- LES TABLES DE JEU ”THEO” : **DESIGN PAR DAVID ENTHOVEN**. EN MDF. ASSEMBLAGE SANS CLOU NI VIS.
- LES CABANES DE JEU MINIATURES ‘‘LOLA” : **DESIGN PAR DAVID ENTHOVEN**. EN MDF BRUT. A CUSTOMISER AU CHOIX PAR LES ENFANTS. ASSEMBLAGE AMUSANT PAR EMBOITEMENTS.
- EN KIT.

	CODE	DIMENSIONS EXTÉRIEURES L x P x H	PRIX DE VENTE CONSEILLÉS (EN EURO ET TVAC) BRUT	LAQUES
TABLE & CHAISE FLORE				
ASSISE CHAISE = H.24 CM.	**TABLE JEU FLORE**	60 x 60 x 45	**101,00**	**123,00**
	CHAISE FLORE	25 x 25 x 51	**73,00**	**88,00**
TABLE & CHAISE LUCY				
ASSISE CHAISE = H.24 CM.	**TABLE JEU LUCY**	60 x 60 x 45	**101,00**	**123,00**
	CHAISE LUCY	25 x 25 x 51	**73,00**	**88,00**
TABLE THÉO 76				
LARGEUR = 76 CM.	**THEO TABLE 76**	76 x 80 x 47	**98,00**	**200,00**
TABLE THÉO 120				
LARGEUR = 120 CM.	**THEO TABLE 120**	120 x 80 x 47	**123,00**	**250,00**
CAISSON DE RANGEMENT THÉO				
À L’UNITÉ.	**THEO CAISSON**	50 x 44 x 28	**48,00**	**96,00**
LOLA CHALET MINIATURE				
EN BRUT. À PEINDRE, À CUSTOMISER. ASSEMBLAGE AMUSANT.	**LOLA MINI CHALET**	80 x 44 x 43	**101,00**	**PAS**
LOLA CHALET DOUBLE MINIATURE				
EN BRUT. À PEINDRE, À CUSTOMISER. ASSEMBLAGE AMUSANT.	**LOLA MINI CHALET DOUBLE**	80 x 62 x 65	**143,00**	**PAS**
LOLA PROVENCE MINIATURE				
EN BRUT. À PEINDRE, À CUSTOMISER. ASSEMBLAGE AMUSANT.	**LOLA MINI PROVENCE**	42 x 44 x 65	**70,00**	**PAS**

MATHYBYBOLS

LOLA BY DAVID ENTHOVEN

MULTIPLI PIN

REMARQUES

- PANNEAUX MULTIPLI EN PIN COLLAGE EXTÉRIEUR ET TOIT EN PANNEAUX MARINS BAKÉLITES MARRON FONCÉ.
- CABANE DE JEU POUR INTÉRIEUR ET EXTÉRIEUR.
- EN BRUT (SANS FINITION OU À TRAITER) OU LAQUÉ AU CHOIX (PORTE EN 2ÈME COULEUR) OU LASURE EXTÉRIEUR ACRYLIQUE BLANC PASTEL + PORTE MARRON.
- POUR GARANTIR LA STABILITÉ DES MATÉRIAUX, IL FAUT PROTÉGER RÉGULIÈREMENT AVEC UN VERNI POUR BOISERIES EXTÉRIEURS. IL EST RECOMMANDÉ D'ISOLER LE BAS DE LA CABANE EN CONTAC AVEC LE SOL : VOIR PATINS D'ISOLEMENT. NOUS PROPOSONS AUSSI DES KITS DE VOLETS POUR FERMETURE DES FENÊTRES (BRUT OU MARRON).
- CHAQUE MODÈLE COMPREND UN PLANCHER SUR TOUTE LA SURFACE. LE CHALET DOUBLE = 2 PLANCHERS.
- EN KIT. ASSEMBLAGE PAR EMBOITEMENTS SANS CLOUS NI VIS.

	CODE	DIMENSIONS EXTÉRIEURES L x P x H	PRIX DE VENTE CONSEILLÉS (EN EURO ET TVAC)	
			BRUT	BLANC PASTEL + LAQUES
CABANE CHALET				
	LOLA CHALET	266 x 145 x 144	**777,00**	**1456,00**
	LOLA KIT VOLET CHALET (6x)		**128,00**	**258,00**
	LOLA KIT PATIN CHALET	4 x L.130cm	**90,00**	
CABANE CHALET DOUBLE				
	LOLA CHALET DOUBLE	266 x 145 x 217	**1426,00**	**2548,00**
	LOLA KIT VOLET CHA DOU (11x)		**234,00**	**438,00**
	LOLA KIT PATIN CHA DOU	2 x L.105cm 4 x L.130cm	**121,00**	
CABANE PROVENCE				
	LOLA PROVENCE	139 x 145 x 217	**569,00**	**1130,00**
	LOLA KIT VOLET PROVEN (7x)		**150,00**	**280,00**
	LOLA KIT PATIN PROVEN	2 x L.130cm	**46,00**	

MATHYBYBOLS

MATELAS

REMARQUES

- **NOUS FOURNISSONS LES MATELAS A TITRE DE SERVICE, UNIQUEMENT EN COMPLÉMENT DU LIT CORRESPONDANT DANS NOS FABRICATIONS.**
- **N.B. TOLÉRANCE DE QUELQUES CENTIMÈTRES DANS LES MOUSSES POLYÉTHERS.**
- **POSSIBILITÉ DE MATELAS SUR MESURE, NOUS CONSULTER.**

	CODE	DIMENSIONS EXTÉRIEURES L x P x H	PRIX DE VENTE CONSEILLÉS (EN EURO ET TVAC)
MATELAS BERCEAU			
40 X 80 CM EPAISSEUR = 8 CM NOYAU POLYÉTHER 25KG NON DÉHOUSSABLE 1 FACE MATELASÉE + 1 FACE PVC	**MATELAS BERCEAU**	40 x 80 x 8	**58,00**
MATELAS BEBE			
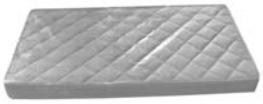 60 x 120 CM	**MATELAS BB**	60 x 120 x 10	**84,00**
70 x 140 CM EPAISSEUR = 10 CM. NOYAU POLYÉTHER 25KG. NON DÉHOUSSABLE. 1 FACE MATELASÉE + 1 FACE PVC.	**MATELAS BB 70X140**	70 x 140 x 10	**112,00**
MATELAS JUNIOR			
POUR LITS JUNIORS			
80 X 200	**MATELAS JUNIOR 80X200**	80 x 197 x 14	**220,00**
80 X 190	**MATELAS JUNIOR 80X190**	80 x 187 x 14	**220,00**
EPAISSEUR = 14 CM. NOYAU POLYÉTHER 40KG. NON DÉHOUSSABLE. TISSUS POLYCOTON MATELASSÉ AVEC DACRON 200 GR / M².			
90 X 200	**MATELAS JUNIOR 90X200**	90 x 197 x 14	**220,00**
90 X 190	**MATELAS JUNIOR 90X190**	90 x 187 x 14	**220,00**
90 X 150	**MATELAS JUNIOR 90X150**	90 x 150 x 14	**220,00**
MATELAS TIROIRS-LITS			
POUR TIROIRS-LITS			
80 X 200 OU GIGOGNE 80 X 190	**MATELAS TIROIR 80X190**	80 x 187 x 11	**170,00**
80 X 190	**MATELAS TIROIR 80X180**	80 x 180 x 11	**170,00**
EPAISSEUR = 11 CM. NOYAU POLYÉTHER 28KG. NON DÉHOUSSABLE. TISSUS POLYCOTON MATELASSÉ AVEC DACRON 200 GR / M².			
90 X 200	**MATELAS TIROIR 90X190**	90 x 187 x 11	**170,00**
90 X 190	**MATELAS TIROIR 90X180**	90 x 180 x 11	**170,00**

MATHYBYBOLS

Nos agents commerciaux :

- Pour la Belgique :

Francophone : pas d'agent commercial = direct en usine.

Vertegenwoordigers Vlaanderen : ***Walter Roelandts*** :
Tél & Fax. 03/485.64.47 - Mobile. 0486/675.323 roelandtswalter@telenet.be

- Pour la France :

Pour les départements 01-04-05-06-07-13-26-30-38-42-69-73-74-83-84 : **Bernard DELCROIX**
Tél. 04.76.66.01.67 - Mobile : 06.07.43.76.11 bernard-francis.delcroix@laposte.net

Pour les départements 09-11-12-16-17-19-24-31-32-33-34-40-46-47-64-65-66-81-82 : **Patrick SALLES**
Mobile : 06.76.38.05.14 patrick.salles40@orange.fr

- Pour les autres Pays : pas d'agent commercial = direct en usine.

MATHY BY BOLS S.A.

Chaussée de Roly, 26 – B-5660 MARIEMBOURG (Belgique) **Mail : mbb@mathy-by-bols.be**

Tél. 0032 60.31.26.61 ou 31.30.30 - Fax. 0032 60 31 30 29 Web : www.mathy-by-bols.be

Mathy-By-Bols Suivez-nous sur Facebook

RC Dinant 35.315 TVA : BE 0431.559.433 N° entreprise : NE 0431.559.433

Coordonnées bancaires :

CBC en Belgique : Grand Place, 5 - B-1000 BRUXELLES (Belgium)
IBAN : BE 08 7326 2626 7013 BIC : CREG BE BB

BNP PARIBAS FORTIS en Belgique : Montagne du Parc, 3 - B-1000 BRUXELLES (Belgium)
IBAN : BE 85 2710 2380 1206 BIC : GEBA BE BB

CIC en France : Avenue de la Marne, 32 - CS 11007 - F-59447 WASQUEHAL (France)
IBAN : FR76 3002 7175 3300 0599 2340 110 BIC : CMCIFRPP
RIB : Banque : 30027 - Guichet : 17533 - Compte n° 00059923401 - Clé : 10